Voyager Resist

96685786 VRESI 120 MSC E3T WH SMS

LED 4W VRESI_120_E3T | IP42 | halogen | IK05

Voyager Resist

LED-Sicherheitszeichenleuchte in weiß. Lieferung mit einem Satz montierbarer Richtungszeichen (links, rechts, aufwärts, abwärts sowie weiß für ein- oder zweiseitige Ansicht) gemäß ISO7010, maximale Sichtweite 24m, mit einer Leuchtdichte > 500 cd/m² im Weißbereich.

Für Deckenmontage (mittels separat bestellter Zubehörteile sind folgende Montagevarianten möglich: Wandmontage, Wandmontage 90°, Seilabhängung, Pendelmontage, Einbaumontage).
Quick-Fit Anschlussklemme, Durchgangsverdrahtung möglich bis zu 2,5 mm².
Autonome Leuchte mit eingebautem LiFePo4 Akku, Notlichtbetrieb 3h (Werkseinstellung), umschaltbar auf 1h. Dauer- (Werkseinstellung) oder Bereitschaftsbetrieb.
Mit automatischem Selbsttest, komplette Leuchtenstatusanzeige mittels Status-LED.

Eingangsspannung Uin= 230V f=50/60Hz
Umgebungstemperatur: 5°C bis +35°C

Schutzklasse: SC2
Schutzgrad: IP42
Schlagfestigkeit: IK05
Leuchten Leistung: 3,5 W
Gewicht: 1,17 kg

Gehäuse aus Polycarbonat (PC). Interne Verdrahtung der Leuchte halogenfrei & silikonfrei.

Der robuste eingebaute Akku verfügt über eine 5-Jahres-Garantie (gültig vorbehaltlich der Bedingungen der sinngemäß anwendbaren Herstellergarantie auf Thorn-Produkte und im darin festgelegten Umfang, die auf http://www.thornlighting.com/en/products/5-yearguarantee/5-year-warranty/terms-of-guarantee_en.pdf abrufbar ist).
Die Akkugarantie kommt nicht zur Anwendung, wenn das Produkt mehr als drei (3) Monate nach der Lieferung EXW (Incoterms 2010) installiert wurde.

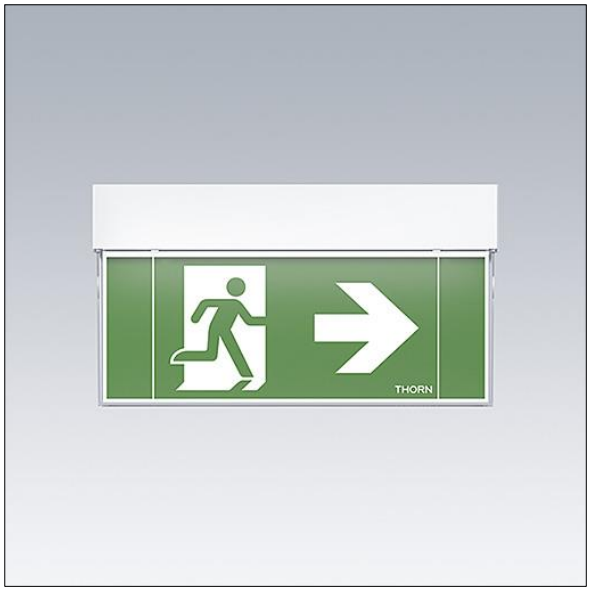

TLG_VRES_F_EXIT_SIGN_120-24M_02_WH.jpg

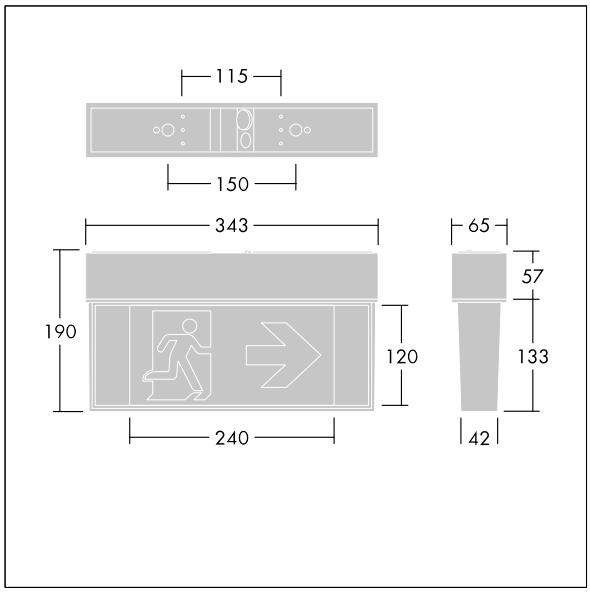

TLG_VRES_M_120.wmf

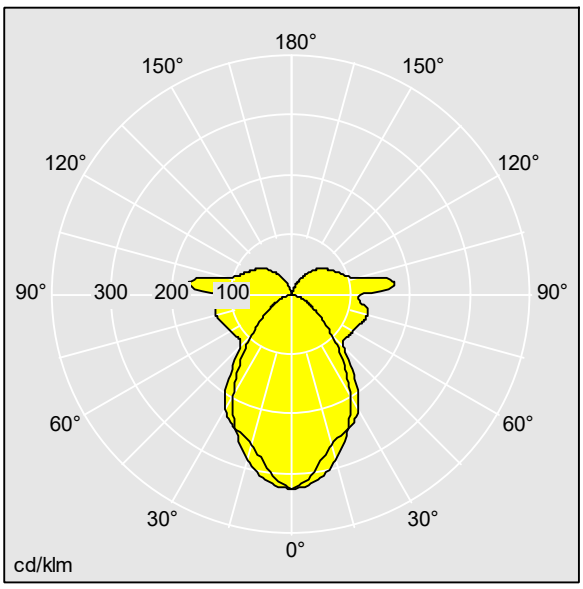

D50908_VOYAGER_RESIST_120_E3T.ldt

Siehe auch Zusatzinformationen auf Folgeseite

Die Produkte von Thorn Lighting unterliegen einer kontinuierlichen Weiterentwicklung. Wir behalten uns vor, ohne weitere Publikation technische oder formale Änderungen an unseren Produkten vorzunehmen.
© Thorn Lighting

Lampenposition: STD - Standard
Lichtquelle: LED

Korrelierte Farbtemperatur*: 6500 Kelvin
Mittlere Bemessungslebensdauer*:

Voyager Resist

96685786 VRESI 120 MSC E3T WH SMS

Die mit * gekennzeichneten Werte sind Bemessungswerte. Thorn setzt bewährte und geprüfte Komponenten von führenden Lieferanten ein. Dennoch kann es bei einzelnen LEDs während ihrer Nennlebensdauer vereinzelt zu technologisch bedingten Ausfällen kommen. Laut internationalen Standards besteht für den Nominallichtstrom und die Anschlusslast eine Toleranz von ± 10 %. Die Werte gelten, wenn nicht anders angegeben, für eine Umgebungstemperatur von 25°C.
Risiko Gruppe

Die Produkte von Thorn Lighting unterliegen einer kontinuierlichen Weiterentwicklung. Wir behalten uns vor, ohne weitere Publikation technische oder formale Änderungen an unseren Produkten vorzunehmen.
© Thorn Lighting