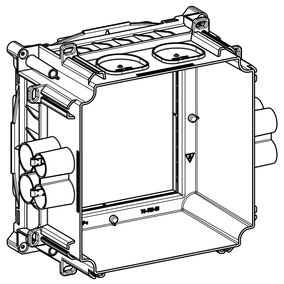

1:2

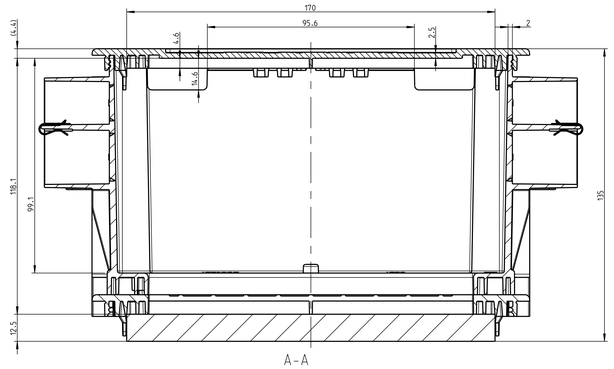

A-A

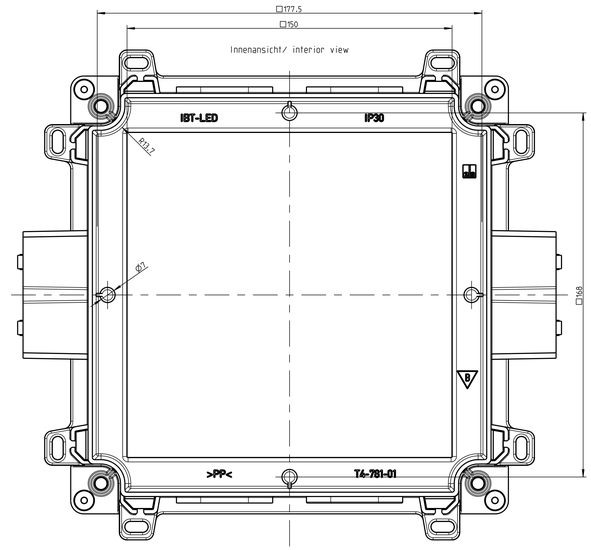

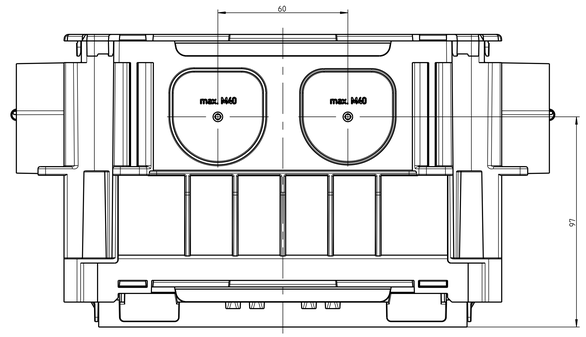

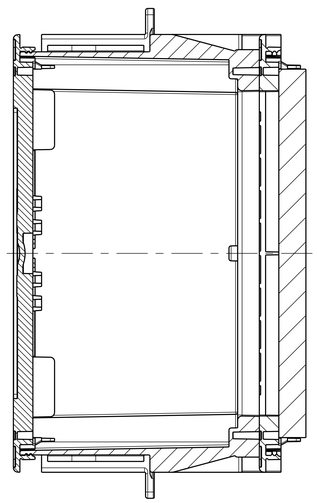

B-B

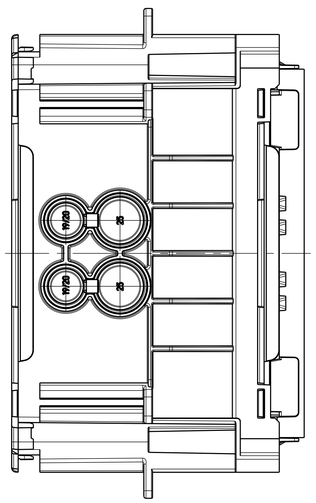

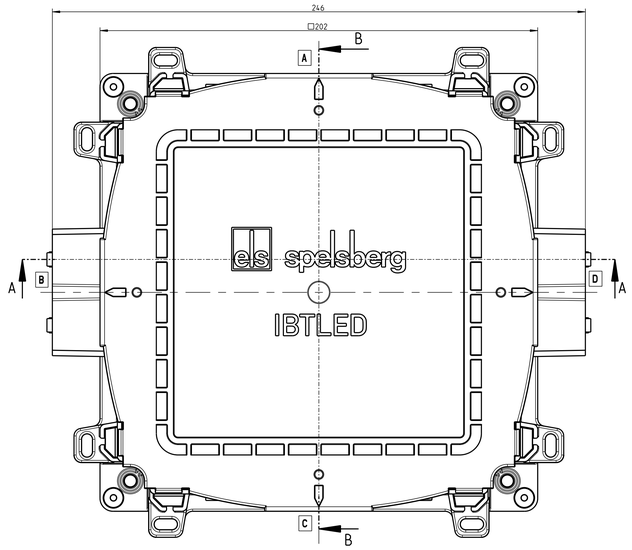

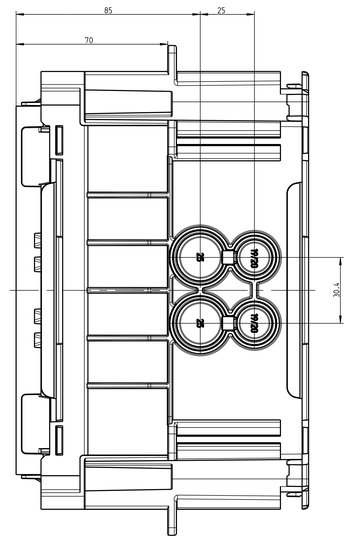

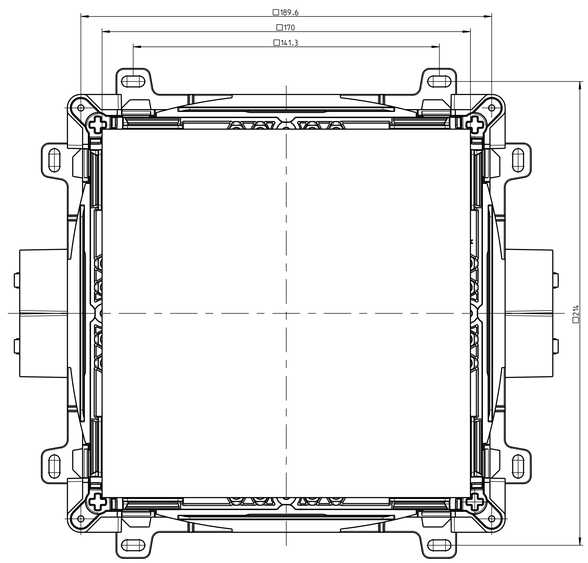

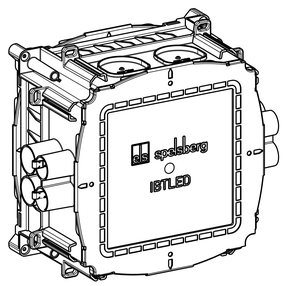

1:2

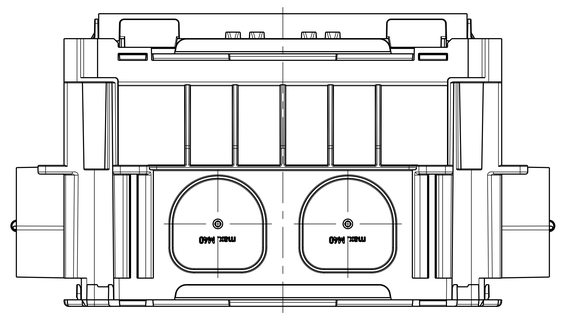

Fehlende Maße können dem DXF entnommen werden

missing dimensions are provided in the DXF

Schutzvermerk ISO 16016 beachten. Refer to protection notice ISO 16016. Maßstab: 1:1

spelsberg

Massblatt/ dimension sheet

IBT LED 2

M-982-150-01

A0

0	Freigabe	22.09.16	

Kürzester Name: M-982-150-01 Kürzester Dateiname: M-982-150-01