siteco

**Bestell-Nr.:** 51SE63DA2EC2C | **GTIN (EAN):** 4069025447920

**Produktbeschreibung:** Spot21,med,3510lm935,DA2ML,70,si



Spot 21, Richtstrahler, Lichtlenkung mit Linse, aus PMMA, LED Bemessungslichtstrom: 3.510lm, Lichtfarbe: 935, mit 3-Phasen-Adapter, Netzanschluss: 220..240V, AC, 50/60Hz, aus Aluminium, weißaluminium (RAL 9006), Länge: 251mm, Durchmesser: 70mm, Dekor-Ring, aus PC, weißaluminium (RAL 9006), Schutzart (gesamt): IP20, Schutzklasse (gesamt): SK II (Schutzisoliert), Prüfzeichen: CE, Schlagfestigkeit: IK02, zul. Umgebungstemperatur für Innenräume: -20..+25°C, Verpackungseinheit: 1 Stück

IP 20

| | |
|---|---|
| Bestückung: | LED |
| Gew. (kg): | 0,5 |
| GTIN (EAN): | 4069025447920 |

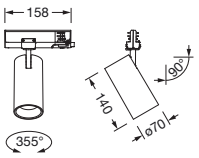


Bei der Ausführungsplanung zur Elektroinstallation ist zwingend die Montageanleitung zu beachten (zu finden unter www.siteco.com)
Toleranzen bezogen auf thermische, elektrische und photometrische Daten entsprechend IEC 62722
Stand 25.10.2025 - Änderungen und Irrtümer vorbehalten - Vergewissern Sie sich, dass Sie immer den neuesten Stand verwenden -

Siteco GmbH • Georg-Simon-Ohm-Str. 50 • D-83301 Traunreut • Fon +49(8669)33-0 • Fax +49(8669)33-397 • eMail info@siteco.de • Internet www.siteco.com

siteco

**Bestell-Nr.:** 51SE63DA2EC2C | **GTIN (EAN):** 4069025447920

**Technische Detailbeschreibung:** Spot21,med,3510lm935,DA2ML,70,si



**Kenndaten**
- Produkttyp: Richtstrahler
- Produktname: Spot 21
- Bestell-Nr.: 51SE63DA2EC2C

**Lichttechnik | Bestückung | Vorschaltgerät**

**Komponente 1**

**Lichttechnik:**
- Lichtlenkung: Linse aus PMMA
- Abstrahlwinkel: medium strahlend
- Symmetrie: symmetrisch

**Bestückung:**
- Leuchtmittel: mit LED
- Bemessungslichtstrom: 3510lm
- Lichtausbeute: 125lm/W
- Farbtemperatur: 3500K
- Farbwiedergabeindex: CRI > 90
- Lichtfarbe: 935
- SDCM (Standard Deviation of Colour Matching): MacAdam ≤ 2 SDCM (initial)
- Bemessungsleistung: 28W

**Betriebsgerät:**
- Ansteuerung: DALI 2, Multilumen

**Zertifikate, Standards**
- Schutzart: IP20
- Schutzklasse: SK II (Schutzisoliert)
- Schlagfestigkeit: IK02
- Temperaturbereich (Betrieb): -20..+25°C
- Prüfzeichen, Kennzeichnung: CE

**Material, Farbe**
- Farbangabe: weißaluminium (RAL 9006)
- Dekor-Ring: PC, weißaluminium (RAL 9006)
- Farbangabe: weißaluminium (RAL 9006)

**Montage**
- Montageart, Montageort: Einsteckmontage, in eine 3-Phasen-Stromschiene

**Elektrischer Anschluss**
- Anschluss: 3-Phasen-Adapter
- Nennspannung: 220..240V, 50/60Hz, AC

**Abmessung, Gewicht**
- Länge: 251mm
- Durchmesser: 70mm
- Gewicht: 0,5kg

**Lebensdauer**
- Bemessungslebensdauer: 50000h (L90/B10) bei UT = 25°C

Bei der Ausführungsplanung zur Elektroinstallation ist zwingend die Montageanleitung zu beachten (zu finden unter www.siteco.com)
Toleranzen bezogen auf thermische, elektrische und photometrische Daten entsprechend IEC 62722
Stand 25.10.2025 - Änderungen und Irrtümer vorbehalten - Vergewissern Sie sich, dass Sie immer den neuesten Stand verwenden -

Siteco GmbH • Georg-Simon-Ohm-Str. 50 • D-83301 Traunreut • Fon +49(8669)33-0 • Fax +49(8669)33-397 • eMail info@siteco.de • Internet www.siteco.com

siteco

**Bestell-Nr.:** 51SE63DA2EC2C | **GTIN (EAN):** 4069025447920

**Maße:** Spot21,med,3510lm935,DA2ML,70,si

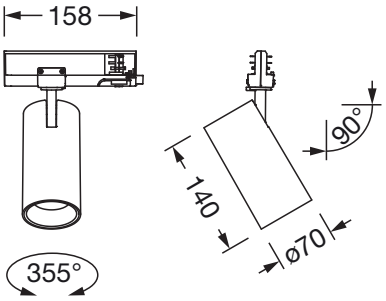


Bei der Ausführungsplanung zur Elektroinstallation ist zwingend die Montageanleitung zu beachten (zu finden unter www.siteco.com)
Toleranzen bezogen auf thermische, elektrische und photometrische Daten entsprechend IEC 62722
Stand 25.10.2025 - Änderungen und Irrtümer vorbehalten - Vergewissern Sie sich, dass Sie immer den neuesten Stand verwenden -

Siteco GmbH • Georg-Simon-Ohm-Str. 50 • D-83301 Traunreut • Fon +49(8669)33-0 • Fax +49(8669)33-397 • eMail info@siteco.de • Internet www.siteco.com