SL713SL LED MICROPRISMATIC COVER

Artikelnummer 3122114

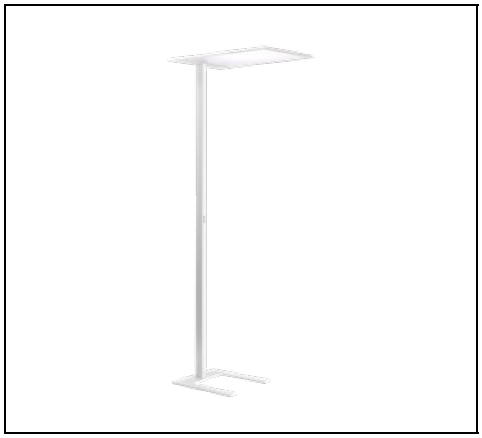

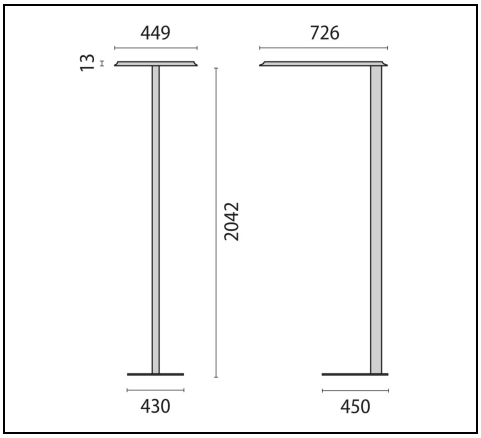



Beschreibung

LED-Stehleuchte (SL) für den Innenbereich, bestehend aus:
- Leuchtenkopf und Standrohr aus Aluminiumprofil, Fußplatte aus Stahl pulverbeschichtet
- Neigung des Leuchtenkopfes über Stellschraube justierbar
- Mikroprismenabdeckung für effiziente Lichtstreuung, Blendungsminimierung und eine hohe Gleichmäßigkeit (MP)
- Lichtverteilung direkt / indirekt
- LED Sidelight-Technologie für homogene Leuchtdichteverteilung über die gesamte Lichtaustrittsfläche
- Farbtoleranz nach MacAdam ≤3 SDCM
- Entblendung nach DIN EN 12464-1
- Inklusive flexibler Zuleitung mit Netzstecker
- Sensorbaustein mit tageslichtabhängiger Lichtsteuerung und Bewegungsmelder
- Ausführungen in Sonderfarben auf Anfrage

Um die ständige Aktualisierung unserer Produkte zu fördern, behält sich PERFORMANCE iN LIGHTING das Recht vor, Änderungen ohne vorherige Ankündigung vorzunehmen. Daher wird immer empfohlen, die neueste Version zu lesen, die auf der Website www.performanceinlighting.com veröffentlicht ist. Gelieferte Lumenleistungen und Stromverbrauch, einschließlich Verluste, unterliegen einer Toleranz von +/-7 %. Wenn nicht anders angegeben, gelten die Werte für eine Umgebungstemperatur von 25°C. Die Garantiebedingungen sind unter https://www.performanceinlighting.com/qr/company/led-warranty

For information:
PERFORMANCE iN LIGHTING GmbH
Stapelner Str. 1+3
38644 Goslar - Germany
Tel. +49 (0) 5321 3777 0

info.de@pil.lighting
www.performanceinlighting.com

Produktdaten

ETIM-Gruppe:	EG000027	**ETIM-Klasse:**	EC000300

Allgemeine Eigenschaften

Fassung:	LED	**Leuchtmittel:**	LED
LED-Nennlichtstrom [lm]:	12320	**Leuchtenlichtstrom [lm]:**	8910
Leistung [W]:	72 W	**Lichtausbeute [lm/W]:**	124
CRI:	80	**Farbtemperatur [K]:**	3000
Farbe / Veredelung:	WH-RAL9016 / Weiß RAL9016 / Strukturiert	**Schutzart IP:**	IP20
Schlagfestigkeit / Schlagenergie:	IK05 0.7J xx3	**Schutzklasse:**	I
Optik:	S/D - Symmetrische überwiegend indirekt	**Abstrahlwinkel:**	2 x 50°/47°
Nettogewicht [kg]:	16.144	**Gesamte Länge [mm]:**	726
Gesamte Breite [mm]:	449	**Gesamte Höhe [mm]:**	2055

Mechanische Eigenschaften

Bauform:	Rechteckig	**Gehäusematerial:**	Aluminium
Diffusormaterial:	Kunststoff	**Glühfadentest [°C]:**	650 °C

Elektrische Eigenschaften

Spannungsart:	AC	**Eingangsspannung [V AC]:**	220/240
Eingangsfrequenz [Hz]:	220-240V 50/60Hz	**Leistungsfaktor / COS Φ:**	0.9

Installation

Anwendungsbereich:	Innenbeleuchtung	**Montageart:**	Stehleuchten
Min. Umgebungstemperatur [°C]:	10	**Max. Umgebungstemperatur [°C]:**	40

Lichteigenschaften

MacAdam:	3	**Lumen maintenance:**	L80B10@50000h
DFF - Unterer halbräumlicher Lichtstromanteil [%]:	33	**UFF - Oberer halbräumlicher Lichtstromanteil [%]:**	67
UGR max.:	14.0		

Um die ständige Aktualisierung unserer Produkte zu fördern, behält sich PERFORMANCE iN LIGHTING das Recht vor, Änderungen ohne vorherige Ankündigung vorzunehmen. Daher wird immer empfohlen, die neueste Version zu lesen, die auf der Website www.performanceinlighting.com veröffentlicht ist. Gelieferte Lumenleistungen und Stromverbrauch, einschließlich Verluste, unterliegen einer Toleranz von +/-7 %. Wenn nicht anders angegeben, gelten die Werte für eine Umgebungstemperatur von 25°C. Die Garantiebedingungen sind unter https://www.performanceinlighting.com/qr/company/led-warranty

For information:
PERFORMANCE iN LIGHTING GmbH
Stapelner Str. 1+3
38644 Goslar - Germany
Tel. +49 (0) 5321 3777 0

info.de@pil.lighting
www.performanceinlighting.com

Photometrische Daten

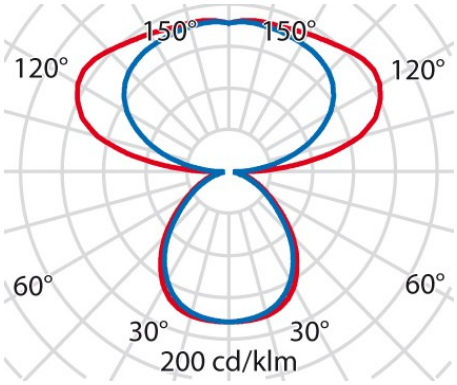

Optionales Zubehör

SL713SL LED



8118000647

User Fernbedienung für Ausführungen mit Sensor

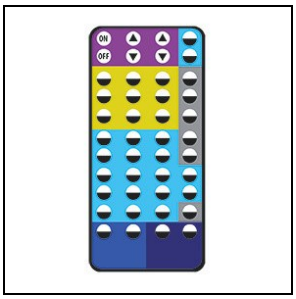

8118000257

Master Fernbedienung für Ausführungen mit Sensor

Um die ständige Aktualisierung unserer Produkte zu fördern, behält sich PERFORMANCE iN LIGHTING das Recht vor, Änderungen ohne vorherige Ankündigung vorzunehmen. Daher wird immer empfohlen, die neueste Version zu lesen, die auf der Website www.performanceinlighting.com veröffentlicht ist. Gelieferte Lumenleistungen und Stromverbrauch, einschließlich Verluste, unterliegen einer Toleranz von +/-7 %. Wenn nicht anders angegeben, gelten die Werte für eine Umgebungstemperatur von 25°C. Die Garantiebedingungen sind unter https://www.performanceinlighting.com/qr/company/led-warranty

For information:
PERFORMANCE iN LIGHTING GmbH
Stapelner Str. 1+3
38644 Goslar - Germany
Tel. +49 (0) 5321 3777 0

info.de@pil.lighting
www.performanceinlighting.com