FOCUS+1 ELL

Artikelnummer 305095

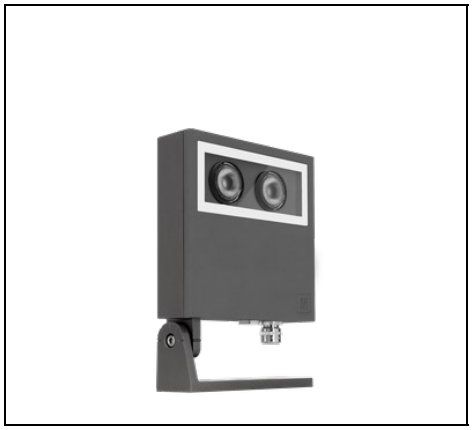

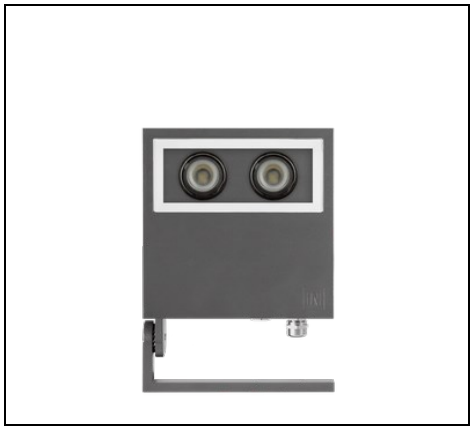

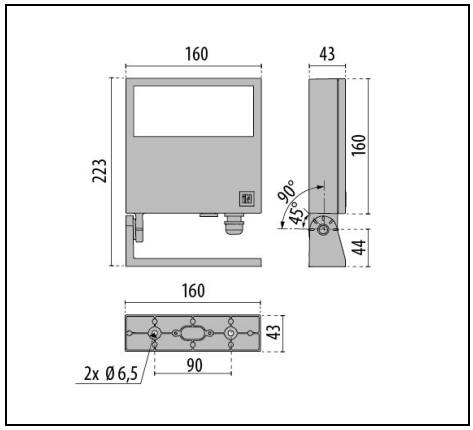

IP 66 | CLASS I | ULR<1 | CIEn°3>95 | CE | EAC | UKCA

Beschreibung

LED-Scheinwerfer für den Außen- und Innenbereich, bestehend aus:
- Gehäuse und Abdeckung aus lackiertem Aluminiumdruckguss ISO 9227/12944 - ISO 9223 (C5)
- Einstellbarer Ausleger aus Aluminiumdruckguss, lackiert
- Diffusor aus extrahellem gehärtetem Flachglas, mit innen aufgebrachtem Siebdruck
- Altersbeständige Silikondichtung
- Äußere Schrauben aus Edelstahl
- Kabelverschraubung M16x1.5 für Kabel mit Ø 5-10 mm
- Erdspieß aus Technopolymer zur Erdbefestigung lieferbar

Um die ständige Aktualisierung unserer Produkte zu fördern, behält sich PERFORMANCE iN LIGHTING das Recht vor, Änderungen ohne vorherige Ankündigung vorzunehmen. Daher wird immer empfohlen, die neueste Version zu lesen, die auf der Website www.performanceinlighting.com veröffentlicht ist. Gelieferte Lumenleistungen und Stromverbrauch, einschließlich Verluste, unterliegen einer Toleranz von +/-7 %. Wenn nicht anders angegeben, gelten die Werte für eine Umgebungstemperatur von 25°C. Die Garantiebedingungen sind unter https://www.performanceinlighting.com/qr/company/led-warranty

For information:
PERFORMANCE iN LIGHTING GmbH
Stapelner Str. 1+3
38644 Goslar - Germany
Tel. +49 (0) 5321 3777 0

info.de@pil.lighting
www.performanceinlighting.com

Produktdaten

ETIM-Gruppe:	EG000027	**ETIM-Klasse:**	EC001744

Allgemeine Eigenschaften

Fassung:	LED	**Leuchtmittel:**	LED
LED-Nennlichtstrom [lm]:	1680	**Leuchtenlichtstrom [lm]:**	1307
Leistung [W]:	18 W	**Lichtausbeute [lm/W]:**	73
CRI:	70	**Farbtemperatur [K]:**	3000
Farbe / Veredelung:	AN-96 / Metallic-Anthrazit / Strukturiert	**Schutzart IP:**	IP66
Schlagfestigkeit / Schlagenergie:	IK06 1J xx3	**Schutzklasse:**	I
Optik:	ELL - Ellipsenförmige	**Abstrahlwinkel:**	15°x40°
Nettogewicht [kg]:	1.395	**Gesamte Länge [mm]:**	160
Gesamte Breite [mm]:	223	**Gesamte Höhe [mm]:**	43

Mechanische Eigenschaften

Bauform:	Rechteckig	**Gehäusematerial:**	Aluminium
Diffusormaterial:	Glas	**Frontale Windangriffsfläche [m²]:**	0.01
Seitliche Windangriffsfläche [m²]:	0.01	**Obere Windangriffsfläche [m²]:**	0.03

Elektrische Eigenschaften

Spannungsart:	AC	**Eingangsspannung [V AC]:**	220/240
Eingangsfrequenz [Hz]:	50/60	**Leistungsfaktor / COS Φ:**	>0.9
Einschaltstrom [A/µs]:	5 / 70	**C10 1.5 mm²:**	41
C16 2.5 mm²:	66	**B10 1.5 mm²:**	27
B16 2.5 mm²:	44		

Installation

Anwendungsbereich:	Außenbeleuchtung	**Montageart:**	Architektur-Scheinwerfer
Min. Umgebungstemperatur [°C]:	-20	**Max. Umgebungstemperatur [°C]:**	40
Mindestabstand zum beleuchteten Objekt [m]:	0.10		

Lichteigenschaften

MacAdam:	3	**Lumen maintenance:**	L70B10@60000h
Verteilung der Lichtemission:	Direct	**Keine Lichtverschmutzung (ULR = 0%):**	

Um die ständige Aktualisierung unserer Produkte zu fördern, behält sich PERFORMANCE iN LIGHTING das Recht vor, Änderungen ohne vorherige Ankündigung vorzunehmen. Daher wird immer empfohlen, die neueste Version zu lesen, die auf der Website www.performanceinlighting.com veröffentlicht ist. Gelieferte Lumenleistungen und Stromverbrauch, einschließlich Verluste, unterliegen einer Toleranz von +/-7 %. Wenn nicht anders angegeben, gelten die Werte für eine Umgebungstemperatur von 25°C. Die Garantiebedingungen sind unter https://www.performanceinlighting.com/qr/company/led-warranty

For information:
PERFORMANCE iN LIGHTING GmbH
Stapelner Str. 1+3
38644 Goslar - Germany
Tel. +49 (0) 5321 3777 0

info.de@pil.lighting
www.performanceinlighting.com

Photometrische Daten

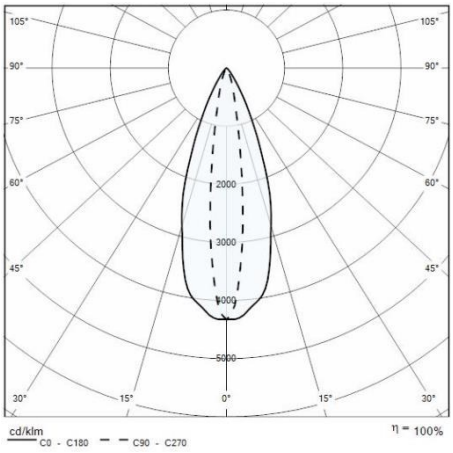

Optionales Zubehör

FOCUS+ 1



700191

Erdspieß

BK-81 / Schwarz

Um die ständige Aktualisierung unserer Produkte zu fördern, behält sich PERFORMANCE iN LIGHTING das Recht vor, Änderungen ohne vorherige Ankündigung vorzunehmen. Daher wird immer empfohlen, die neueste Version zu lesen, die auf der Website www.performanceinlighting.com veröffentlicht ist. Gelieferte Lumenleistungen und Stromverbrauch, einschließlich Verluste, unterliegen einer Toleranz von +/-7 %. Wenn nicht anders angegeben, gelten die Werte für eine Umgebungstemperatur von 25°C. Die Garantiebedingungen sind unter https://www.performanceinlighting.com/qr/company/led-warranty

For information:
PERFORMANCE iN LIGHTING GmbH
Stapelner Str. 1+3
38644 Goslar - Germany
Tel. +49 (0) 5321 3777 0

info.de@pil.lighting
www.performanceinlighting.com