MQ15 Bu. Flansch VWM 600V AC Typ 3

PE-X Litzen 6x2,5 UL 0,5m

ArtNr.: 7000-P8191-P960050
Gewicht: 0.151 kg
Ursprungsland: DE
Typenbezeichnung: MSWBQ3FV-6p6-P96_0.5

Flanschbuchse
MQ15, 6-polig
Bajonettverschluss
mit angeschlossener Litze
Vorderwandmontage
Sechskantmutter M20x1,5 (SW27) für Flanschsteckverbinder im Lieferumfang enthalten
Das Material der Gehäuse ist aus Kunststoff und hat eine gute Chemikalien- und Ölbeständigkeit.
Beim Einsatz aggressiver Medien ist die Materialbeständigkeit applikationsbezogen zu überprüfen. Nähere Details auf Anfrage.
Abweichende Leitungslängen auf Anfrage lieferbar.

Link zum Produkt

Abbildungen

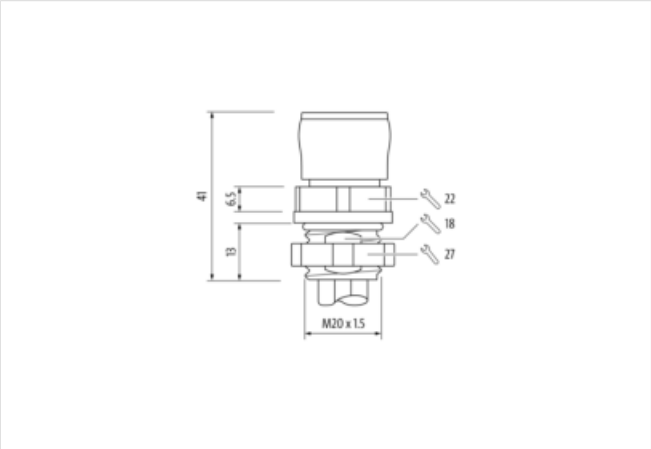

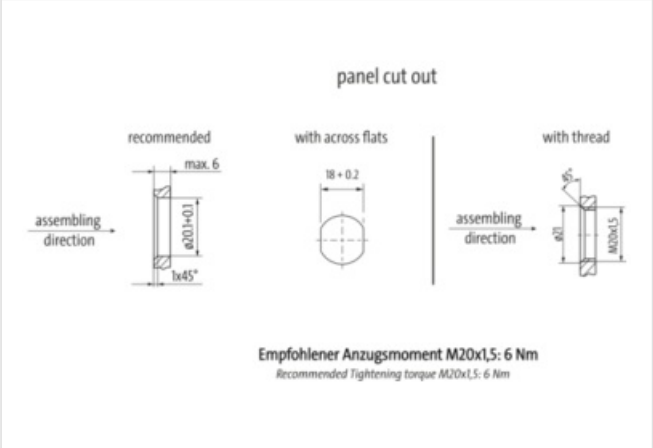

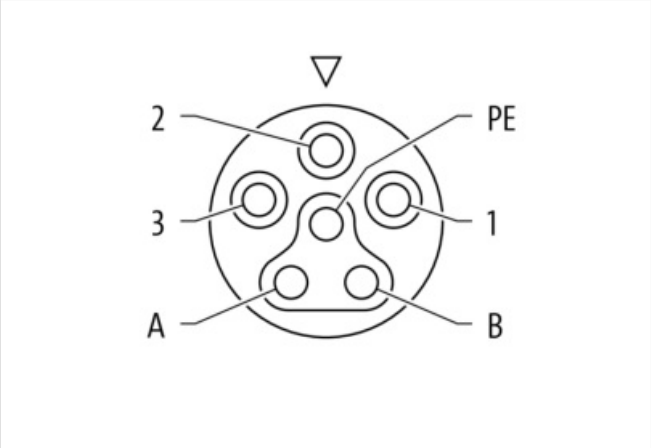

Die in diesem Produkt-PDF enthaltenen Angaben wurden mit der größtmöglichen Sorgfalt erarbeitet.
Für Richtigkeit, Vollständigkeit und Aktualität ist die Haftung auf grobes Verschulden begrenzt. Stand: 13.08.2026

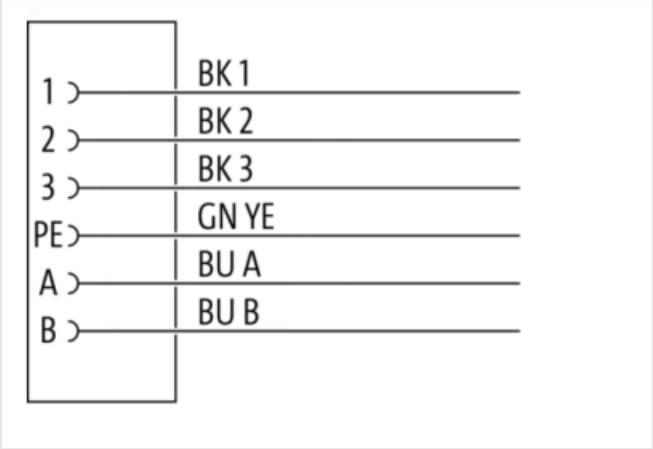

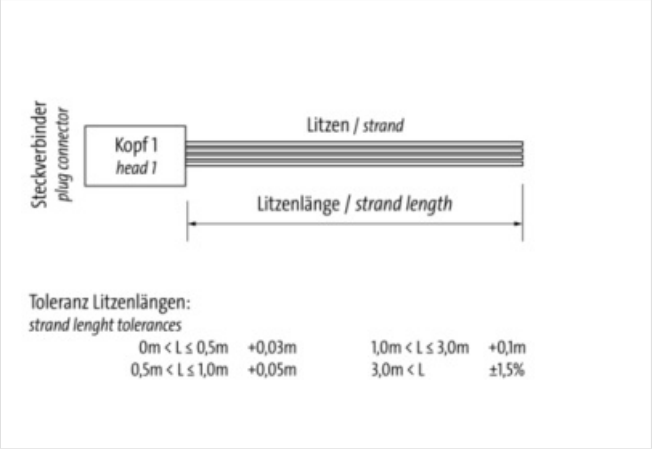

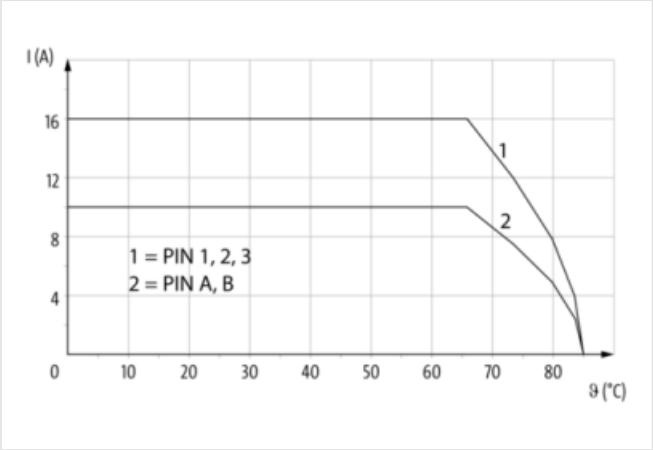

Abbildung stellvertretend

Kabellänge	0,50 m
Seite 1	
Familie-Bauform	MQ15
Polzahl	6
Kodierung	Typ 3
Befestigungsart	verriegelt, gesteckt
Material Kontakt	Kupferlegierung
Beschichtung Kontakt	versilbert
Kaufmännische Daten	
URL Webshop	https://shop.murrelektronik.com/7000-P8191-P960050
GTIN	4065909092262
EU-Zolltarifnummer	85444290
US-Zolltarifnummer	8544429090
ECLASS-6.0	27279218
ECLASS-6.1	27279218
ECLASS-7.0	27279218
ECLASS-7.1	27279218
ECLASS-8.0	27279218

Die in diesem Produkt-PDF enthaltenen Angaben wurden mit der größtmöglichen Sorgfalt erarbeitet.
Für Richtigkeit, Vollständigkeit und Aktualität ist die Haftung auf grobes Verschulden begrenzt. Stand: 13.08.2026

ECLASS-8.1	27279218
ECLASS-9.0	27060311
ECLASS-9.1	27060311
ECLASS-10.0.1	27060311
ECLASS-10.1	27060311
ECLASS-11.0	27060311
ECLASS-11.1	27060311
ECLASS-12.0	27060311
ECLASS-13.0	27060311
ECLASS-14.0	27060311
ETIM-5.0	EC001855
ETIM-6.0	EC001855
ETIM-7.0	EC001855
ETIM-8.0	EC001855
ETIM-9.0	EC001855
ETIM-10.0	EC001855
EAN	4065909092262
Verpackungseinheit	1
Zolltarifnummer	85444290
Elektrische Daten	
Leiterwiderstand (Ader)	8.21 Ω/km @ 20 °C
Elektrische Daten | Versorgung	
Betriebsspannung AC je Powerkontakt max.	600 V
Betriebsstrom je Powerkontakt max.	16 A
Betriebsspannung AC je Signalkontakt max.	63 V
Betriebsspannung DC je Signalkontakt max.	63 V
Betriebsstrom je Signalkontakt max.	10 A
Nennspannung AC max.	600 V
Diagnosen	
Statusanzeige LED	Nein
Installation	
Biegeradius (fest)	7.5 × Outer diameter
Biegeradius (fest)	7,5 × Outer diameter
Biegeradius (bewegt)	15 × Outer diameter
Biegeradius (bewegt)	15 × Outer diameter
Installation | Anschluss	
Anzugsdrehmoment	6 Nm
Befestigungsgewinde	M20 x 1.5
Schlüsselweite	SW22
Installation | Pin-Belegung	
Belegung	vollbelegt
Geräteschutz | Elektrisch	
Schutzart (EN IEC 60529)	IP67, IP65
Zusatzbedingung Schutzart	verriegelt, gesteckt
Verschmutzungsgrad	3
Strombelastbarkeit (Norm)	nach DIN VDE 0298-4
Strombelastbarkeit min. Ader	26 A
Bemessungsstoßspannung Powerkontakte	6 kV
Bemessungsstoßspannung Signalkontakte	1,5 kV
Isolationswiderstand	10 MΩ × km
Spannungsfestigkeit (Ader - Ader)	6 kV @ 60 s
Isolierstoffgruppe (IEC 60664-1)	I

Die in diesem Produkt-PDF enthaltenen Angaben wurden mit der größtmöglichen Sorgfalt erarbeitet.
Für Richtigkeit, Vollständigkeit und Aktualität ist die Haftung auf grobes Verschulden begrenzt. Stand: 13.08.2026

Mechanische Daten	
Anzahl Einzeldrähte (Ader)	141
Durchmesser Adereinzeldrähte	0,15 mm
Mechanische Daten | Materialdaten	
Gehäuse	PA
Material Kontaktträger	PA
Material Aderisolation	PE-X
Inhaltsstofffreiheit Aderisolation	bleifrei, FCKW frei, halogenfrei
Material Leiter Ader	Kupferlitze, verzinnt
Mechanische Daten | Montagedaten	
Verriegelungsart	Bajonettverschluss
Kabelgewicht	29,14 g/m
Umgebungseigenschaften | Klimatisch	
Betriebstemperatur min.	-30 °C
Betriebstemperatur max.	85 °C
Betriebstemperatur min. (fest)	-40 °C
Betriebstemperatur max. (fest)	-40 °C … 105 °C
Betriebstemperatur min. (bewegt)	-20 °C
Betriebstemperatur max. (bewegt)	-20 °C … 105 °C
Zusatzbedingung Temperaturbereich	abhängig von angeschlossener Leitung
Wichtige Installationshinweise	
Hinweis zum Biegeradius	**ACHTUNG:** Beachten Sie beim Verlegen von Leitungen die zulässigen Biegeradien, da durch zu große Biegekräfte die IP-Schutzart gefährdet werden kann.
Hinweis zur Zugentlastung	Schützen Sie die Steckverbinder durch geeignete Maßnahmen vor mechanischen Lasten, z.B. durch die Verwendung von Kabelbindern.
Hinweis zur Montage	Bei zu erwartenden erhöhten Schock- und Vibrationseinflüssen wird die zusätzliche Verwendung einer Schraubensicherung empfohlen.
Konformität	
Produktstandard	EN/IEC 61076-2-116
Zulassungen	
UL-Style Adern	3844
Installation | Kabel	
Kabelkennung	P96
Kabelgewicht	162 g/m
UL AWM Style	3844
Verseilung	1 × 6 wires stranded
Adernanordnung	BK 1, BK 2, BK 3, BU A, BU B, GNYE
Material Aderisolation	PE-X
Anzahl Adern	6
Außendurchmesser Aderisolation	2.9 mm ± 0.1 mm
Leiter Querschnitt (Ader)	2,5 mm²
Material Leiter Ader	Kupferlitze, verzinnt
Leiteraufbau (Ader)	141 × 0.15 AWG
Inhaltsstofffreiheit Aderisolation	bleifrei, FCKW frei, halogenfrei
Leiterwiderstand (Ader)	8.21 Ω/km @ 20 °C
Nennspannung max.	600 V
Spannungsfestigkeit (Ader - Ader)	6 kV @ 60 s
Strombelastbarkeit max. (Ader)	18,2 A
Strombelastbarkeit (Norm)	nach DIN VDE 0298-4
Isolationswiderstand	10 MΩ × km
Betriebstemperatur (fest)	-40 °C … 105 °C

Die in diesem Produkt-PDF enthaltenen Angaben wurden mit der größtmöglichen Sorgfalt erarbeitet.
Für Richtigkeit, Vollständigkeit und Aktualität ist die Haftung auf grobes Verschulden begrenzt. Stand: 13.08.2026

Betriebstemperatur (bewegt)	-20 °C … 105 °C
Chemikalienbeständigkeit	gut
Biegeradius (fest)	7.5 × Outer diameter
Biegeradius (bewegt)	15 × Outer diameter

Die in diesem Produkt-PDF enthaltenen Angaben wurden mit der größtmöglichen Sorgfalt erarbeitet.
Für Richtigkeit, Vollständigkeit und Aktualität ist die Haftung auf grobes Verschulden begrenzt. Stand: 13.08.2026