MA-VD63

Kurzinformation

Verschlussdeckel DN63 aus Kunststoff zum Verschluss von Anschlusstutzen DN63 bei anderen MAICOAIR-Systembauteilen DN63

Einsatzbeispiele

Einfamilienhaus, Mehrfamilienhaus, Industriegebäude, Bürogebäude, Modernisierungen

Artikelnummer	0059.2137

Technische Daten

Einbauort	Decke / Wand / Fussboden
Material	Kunststoff
Farbe	Anthrazit
Gewicht	0,0122 kg
Gewicht mit Verpackung	0,152 kg
Nennweite	63 mm
Geeignet für Nennweite	63 mm
Breite	71 mm
Höhe	66 mm
Tiefe	39 mm
Breite mit Verpackung	150 mm
Höhe mit Verpackung	150 mm
Tiefe mit Verpackung	150 mm
Verpackungseinheit	10 Stück
Sortiment	K
GTIN (EAN)	4012799993063

MA-VD63
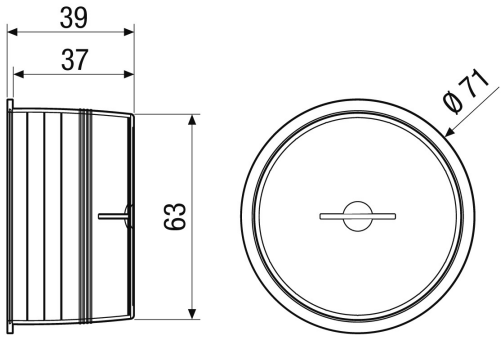
Maßzeichnung [mm]