Artikeldatenblatt 2919

STAND 02/2026

Art.-Nr.:	2919
Artikel:	Triduno M Zigbee 3H
EAN:	4255637513904
Zolltarifnummer:	94056180
UN-Nummer:	3481
Leuchtenart:	Einzelbatterie
Montageart:	Universal
Erkennungsweite:	25m
Piktogrammset:	inklusive (rechts, links, unten)
Prüfeinrichtung:	Zigbee
Autonomiezeit:	3h
Betriebsart:	Dauer- | Bereitschaftsbetrieb
Eingangsspannung | -frequenz:	230V AC | 50/60Hz
Schutzart:	IP54
Schutzklasse:	II
Batterietyp:	LiFePO4
Batteriespannung:	3,2V
Batteriekapazität:	4,8Ah
Max. Leistung AC:	11VA
Max. Leistung DC:	2W
Nennleistung Leuchtmittel:	2W
Umgebungstemperatur:	+5°C ... +45°C
Gehäusematerial:	Aluminium | Polycarbonat
Gehäusefarbe (RAL):	RAL9010



Triduno M Zigbee 3H

3-fach flexibel, 2-fach montierbar, einfach überzeugend!

Multifunktionale und universelle Rettungszeichenleuchte gem. DIN EN 60598-2-22 im modernen, zweckmäßigen Design. Lichttechnisch optimierte Acrylglasscheibe im Aluminiumprofil, mit hochwertiger weißer Pulverbeschichtung. Mit zwei Kurzpendeln aus Metall, zur Abrundung der edlen Optik. Werkezuglos einrastendes Elektronikgehäuse aus temperatur- und farbbeständigem Kunststoff. Lieferung inklusive Zubehör für Wand- und Deckenmontage. Optional erhältliches Zubehör zur Umrüstung auf Ausleger-, Pendel-, Seil- oder Deckeneinbaumontage.
Vollständig mit allen elektrischen Betriebs- und Leuchtmitteln, zur schnellen und einfachen Installation. Inklusive Schnellsteck-Klemmensystem für bis zu 2,5mm² Kabelquerschnitt (geeignet zur Durchgangsverdrahtung).
Leuchtmittel (LED) in augenfreundlicher, neutralweißer Lichtfarbe (4000K; 840). Das Piktogrammset (unten, rechts, links) zur ein- oder zweiseitigen Fluchtwegkennzeichnung, gehört zum Standard-Lieferumfang.

Robuste, langlebige, zyklenfeste und wiederaufladbare LiFePO4 Batterie zum Einsatz auch bei erhöhten Umgebungstemperaturen. Die Entladung erfolgt bei nahezu konstanter Spannung, dieser Batterietyp zeichnet sich zudem durch seine geringe Selbstentladung aus und ist wartungsfrei. Kabellos (Funk) überwach- und steuerbar durch quelloffenen Standard (Zigbee) gem. EN 62034. Über die Bedienoberfläche der zentralen Überwachungseinrichtung können individuelle Leuchtenparameter gem. DIN EN 62386-102 bzw. DIN EN 62386-202 in Echtzeit abgerufen werden.

Abmessungen

Breite (mm): 244
Höhe (mm): 230
Tiefe (mm): 53
Nettogewicht (kg): 1,18

Maßzeichnung | Dimensional drawing

Deckenmontage | ceiling mounting

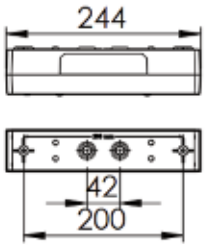

Deckeneinbau | ceiling installation

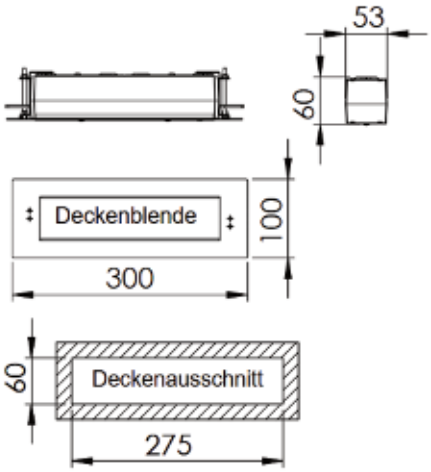

Wandmontage | wall mounting

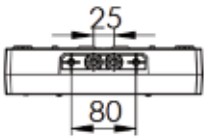

Rettungszeichenleuchte | emergency luminaire

Triduno L

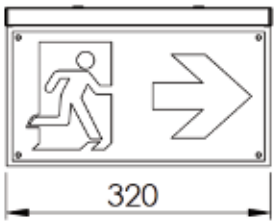

Triduno M



Triduno S



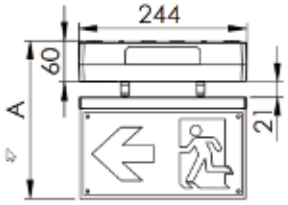

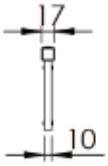

	A
Triduno S	190
Triduno M	230
Triduno L	270