Artikeldatenblatt 2614

STAND 02/2026



Art.-Nr.:	2614
Artikel:	Protectus M DLI 3H-HEAT
EAN:	4255637511375
Zolltarifnummer:	94056180
UN-Nummer:	3481
Leuchtenart:	Einzelbatterie
Montageart:	Universal
Erkennungsweite:	29m
Piktogrammset:	nein (Piktogramme nach Vorgabe)
Prüfeinrichtung:	H1-DLI
Autonomiezeit:	3h
Betriebsart:	Dauer- | Bereitschaftsbetrieb
Eingangsspannung | -frequenz:	230V AC | 50/60Hz
Schutzart:	IP65
Schutzklasse:	I
Schlagfestigkeit:	IK10
Batterietyp:	LiFePO4
Batteriespannung:	3,2V
Batteriekapazität:	1,6Ah
Max. Leistung AC:	19,5VA
Max. Leistung DC:	1,8W
Nennleistung Leuchtmittel:	2,4W
Umgebungstemperatur:	-20°C ... +45°C
Gehäusematerial:	verzinktes Stahlblech
Gehäusefarbe (RAL):	RAL9016

Protectus M DLI 3H-HEAT

Ihre Leuchte für erhöhte Beanspruchung

Rettungszeichenleuchte im aufwendig pulverbeschichtetem Stahlblechgehäuse in Verkehrsweiß, RAL 9016. Ausgestattet mit einer lichttechnisch optimierten Acrylglasscheibe zur normkonformen Ausleuchtung des Piktogramms. Komplett mit LEDs in augenfreundlicher, neutralweißer Lichtfarbe. Durch Universalmontage an Wand oder Decke montierbar.

Die Lieferung erfolgt vollständig mit allen elektrischen Betriebs- und Leuchtmitteln, zur schnellen und einfachen Installation. Die Elektronik lässt sich hierbei flexibel auf 3- oder 8-stündigen Notbetrieb einstellen. Inklusive Anschlussklemmen für bis zu 2,5mm² Kabelquerschnitt (geeignet zur Durchgangsverdrahtung). Zwei Piktogramme nach Kundenvorgabe (unten, rechts, links, oben, blind) zur Fluchtwegkennzeichnung gehören zum Standard-Lieferumfang.

Robuste, langlebige, zyklenfeste und wiederaufladbare LiFePO4 Batterie zum Einsatz auch bei erhöhten Umgebungstemperaturen. Die Entladung erfolgt bei nahezu konstanter Spannung, dieser Batterietyp zeichnet sich zudem durch seine geringe Selbstentladung aus und ist wartungsfrei. Mittels des integrierten Heizelements (HEAT) auch einsetzbar bei vorübergehend niedrigen Umgebungstemperaturen unter 0°C.
Durch den integrierten Überwachungsbaustein ist die Leuchte zum Anschluss an die kabelgebundene (BUS)

Überwachungszentrale (gem. EN 62034) geeignet. Über die Bedienoberfläche der zentralen Überwachungseinrichtung können individuelle Leuchtenparameter gem. DIN EN 62386-102 bzw. DIN EN 62386-202 in Echtzeit abgerufen werden.

Abmessungen

Breite (mm): 360
Höhe (mm): 170
Tiefe (mm): 86
Nettogewicht (kg): 2,6

Maßzeichnung | Dimensional drawing



Deckenmontage | ceiling mounting

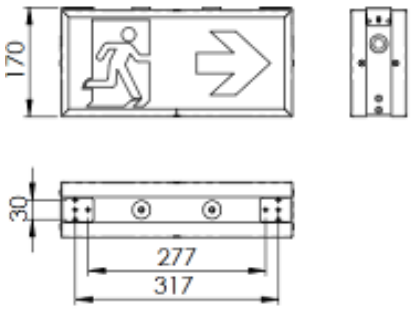

Deckenmontage mit Winkel außen | ceiling mounting with external bracket

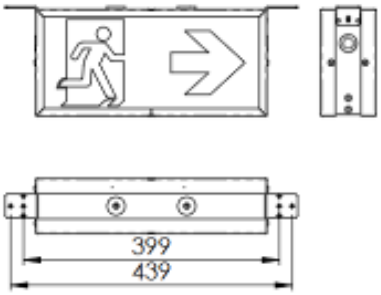

Wandmontage Winkel innen | Wall mounting bracket inside

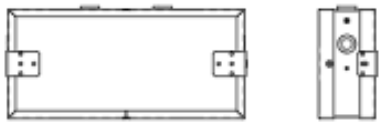

Deckenmontage Abstand | ceiling mounting distance

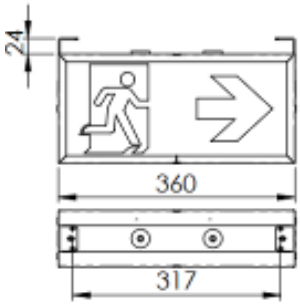

Deckenmontage Abstand winkel außen | Ceiling mounting distance external bracket

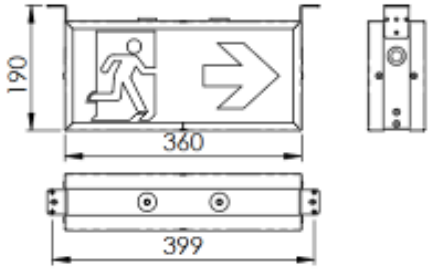

Wandmontage Winkel außen | Wall mounting bracket external

