Artikeldatenblatt 2607

STAND 02/2026



Art.-Nr.:	2607
Artikel:	Protectus M AT 8H
EAN:	4255637511436
Zolltarifnummer:	94056180
UN-Nummer:	3481
Leuchtenart:	Einzelbatterie
Montageart:	Universal
Erkennungsweite:	29m
Piktogrammset:	nein (Piktogramme nach Vorgabe)
Prüfeinrichtung:	Autotest
Autonomiezeit:	8h
Betriebsart:	Dauer- | Bereitschaftsbetrieb
Eingangsspannung | -frequenz:	230V AC | 50/60Hz
Schutzart:	IP65
Schutzklasse:	I
Schlagfestigkeit:	IK10
Batterietyp:	LiFePO4
Batteriespannung:	3,2V
Batteriekapazität:	1,6Ah
Max. Leistung AC:	11,9VA
Max. Leistung DC:	0,8W
Nennleistung Leuchtmittel:	2,4W
Umgebungstemperatur:	+5°C ... +45°C
Gehäusematerial:	verzinktes Stahlblech
Gehäusefarbe (RAL):	RAL9016

Protectus M AT 8H

Ihre Leuchte für erhöhte Beanspruchung

Rettungszeichenleuchte im aufwendig pulverbeschichtetem Stahlblechgehäuse in Verkehrsweiß, RAL 9016. Ausgestattet mit einer lichttechnisch optimierten Acrylglasscheibe zur normkonformen Ausleuchtung des Piktogramms. Komplett mit LEDs in augenfreundlicher, neutralweißer Lichtfarbe. Durch Universalmontage an Wand oder Decke montierbar.

Die Lieferung erfolgt vollständig mit allen elektrischen Betriebs- und Leuchtmitteln, zur schnellen und einfachen Installation. Die Elektronik lässt sich hierbei flexibel auf 3- oder 8-stündigen Notbetrieb einstellen. Inklusive Anschlussklemmen für bis zu 2,5mm² Kabelquerschnitt (geeignet zur Durchgangsverdrahtung). Zwei Piktogramme nach Kundenvorgabe (unten, rechts, links, oben, blind) zur Fluchtwegkennzeichnung gehören zum Standard-Lieferumfang.

Robuste, langlebige, zyklenfeste und wiederaufladbare LiFePO4 Batterie zum Einsatz auch bei erhöhten Umgebungstemperaturen. Die Entladung erfolgt bei nahezu konstanter Spannung, dieser Batterietyp zeichnet sich zudem durch seine geringe Selbstentladung aus und ist wartungsfrei. Durch den integrierten Autotest Baustein gem. EN 62034 prüft sich die Leuchte regelmäßig und automatisch auf Funktion. Die Anzeige des Betriebszustands erfolgt mittels der mehrfarbigen Status-LED an der Leuchte. Über den integrierten Prüftaster lässt sich die Leuchte auf Wunsch manuell

prüfen.

Abmessungen

Breite (mm): 360
Höhe (mm): 170
Tiefe (mm): 86
Nettogewicht (kg): 2,500

Maßzeichnung | Dimensional drawing



Deckenmontage | ceiling mounting

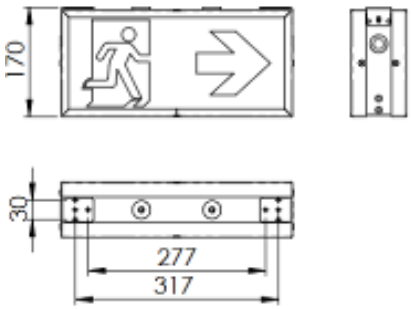

Deckenmontage mit Winkel außen | ceiling mounting with external bracket

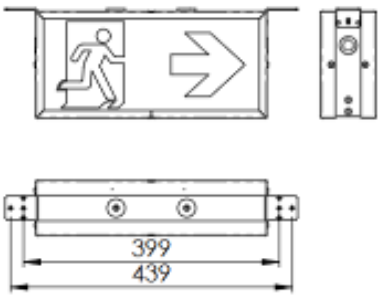

Wandmontage Winkel innen | Wall mounting bracket inside

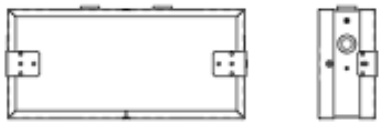

Deckenmontage Abstand | ceiling mounting distance

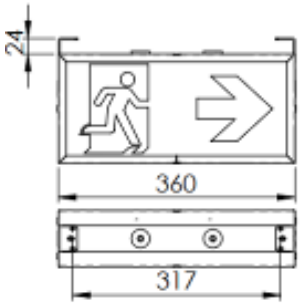

Deckenmontage Abstand winkel außen | Ceiling mounting distance external bracket

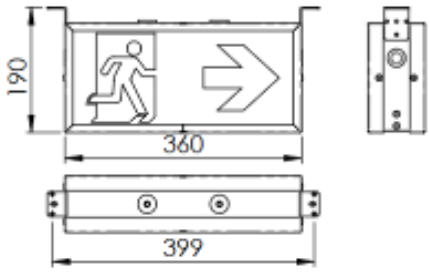

Wandmontage Winkel außen | Wall mounting bracket external

