HA VH BO GSH 27 VC (600 055)

Abbildung unverbindlich

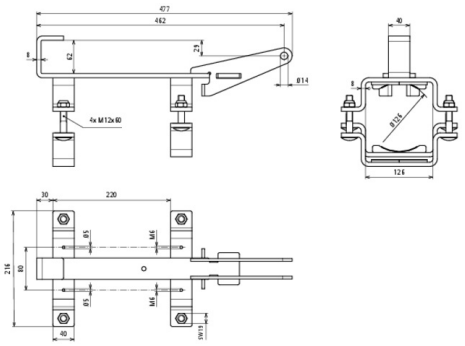

Typ Art.-Nr.	HA VH BO GSH 27 VC 600 055 NEU
Typen	GSH 27 VC
Werkstoff	St/tZn
Gewicht	5,36 kg
Zolltarifnummer (Komb. Nomenklatur EU)	73269098
GTIN (EAN)	4013364443433
VPE	1 Stk.

Änderungen in Form und Technik, bei Maßen, Gewichten und Werkstoffen behalten wir uns im Sinne des Fortschrittes der Technik vor. Die Abbildungen sind unverbindlich.

© DEHN SE + Co KG • Hans-Dehn-Str. 1 • 92318 Neumarkt • Tel. +49 9181 906-0 • https://www.dehn.de

✔, : Geprüft NEU: Neu : Auslaufmodell : Kreuzverbinder : Parallelverbinder : Längsverbinder : T-Verbinder
: Klemme für Parallelverbinder : Klemme für T-Verbinder : Rohrschelle für Parallelverbinder : Rohrschelle für T-Verbinder
: Überbrückungsbauteil : Potentialausgleichsschiene