Wandsteckdose - INNOLINQ bleifrei, mit QUICK-CONNECT

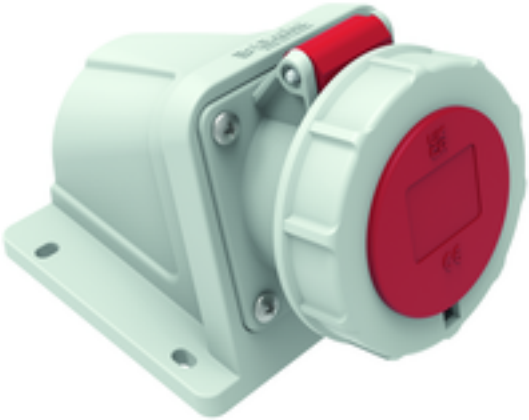

Artikelbeschreibung	
BALS-Art.-Nr	112015
EAN	4024941440714
Produktgruppe	Wandsteckdose INNOLINQ QUICK-CONNECT
Stromstärke	16A
Polzahl	5p
Anordnung der Phasen	3P+N+PE
Lage des Schutzkontaktes	6h
Spannung	200/346 - 240/415V~

Bals Elektrotechnik (Schweiz) AG Aspstrasse 6, 8154 Oberglatt CH
phone: +41 (0) 41 220 80 40 / fax: +41 (0) 41 220 80 41 / email: team@bals.ch

Artikelbeschreibung	
Frequenz	50/60Hz
Schutzart	IP67/69
Kennfarbe	rot
Gerätefarbe	Gehäuse grau RAL 7035, Kragen grau RAL 7035, Klappdeckel rot RAL 3000, Bajonettring grau RAL 7035
Anschlusstechnik	schraublose Federklemmtechnik als Käfigzugfederklemme mit Kontex-Kontakt
Maximaler Leiterquerschnitt	4,0 qmm
Kabeleinführung	1xM25 oben
Geräte-Höhe	109mm
Geräte-Breite	115mm
Geräte-Tiefe	153mm
Gehäusegrösse	110x115 mm (HxB)
Gehäusematerial	Polyamid
Kontakte	Der Kontaktträger ist aus Polyamid, Die Kontakte sind Messing blank

sonstige technische Eigenschaften	
	Dieses Produkt ist ohne Bleianteil, Die Leitungseinführung ist einmal oben offen

Bals Elektrotechnik (Schweiz) AG Aspstrasse 6, 8154 Oberglatt CH
phone: +41 (0) 41 220 80 40 / fax: +41 (0) 41 220 80 41 / email: team@bals.ch

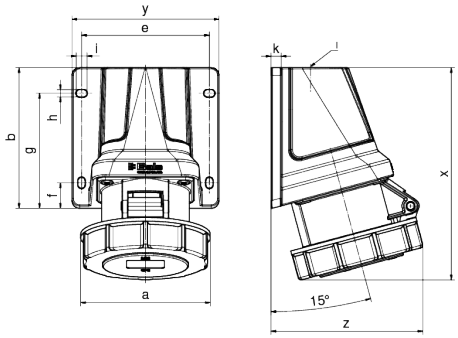

Ampere Poles	16 3	16 4	16 5	32 3	32 4	32 5
a	71	79	87	80	80	102
b	110	110	110	110	110	110
e	100	100	100	100	100	100
f	20	20	20	20	20	20
g	90	90	90	90	90	90
h	5,5	5,5	5,5	5,5	5,5	5,5
i	8,5	8,5	8,5	8,5	8,5	8,5
k	8	8	8	8	8	8
l	M25	M25	M25	M25	M25	M25
x	152	154	153	166	166	166
y	115	115	115	115	115	115
z	102	106	109	116	116	120
Cond. mm² min.	1	1	1	2,5	2,5	2,5
Cond. mm² max.	4	4	4	10	10	10

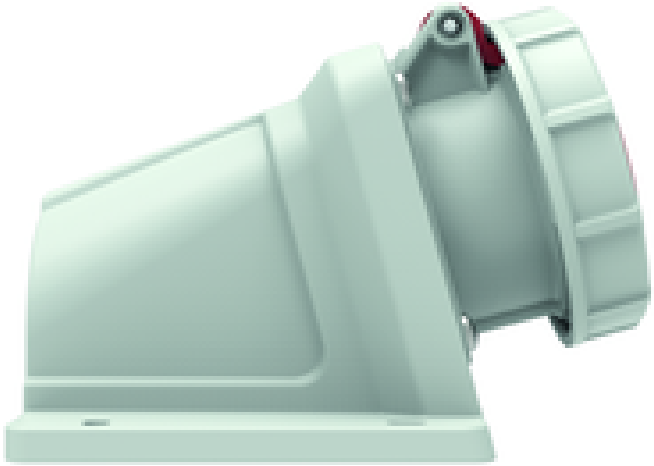

Bals Elektrotechnik (Schweiz) AG Aspstrasse 6, 8154 Oberglatt CH
phone: +41 (0) 41 220 80 40 / fax: +41 (0) 41 220 80 41 / email: team@bals.ch

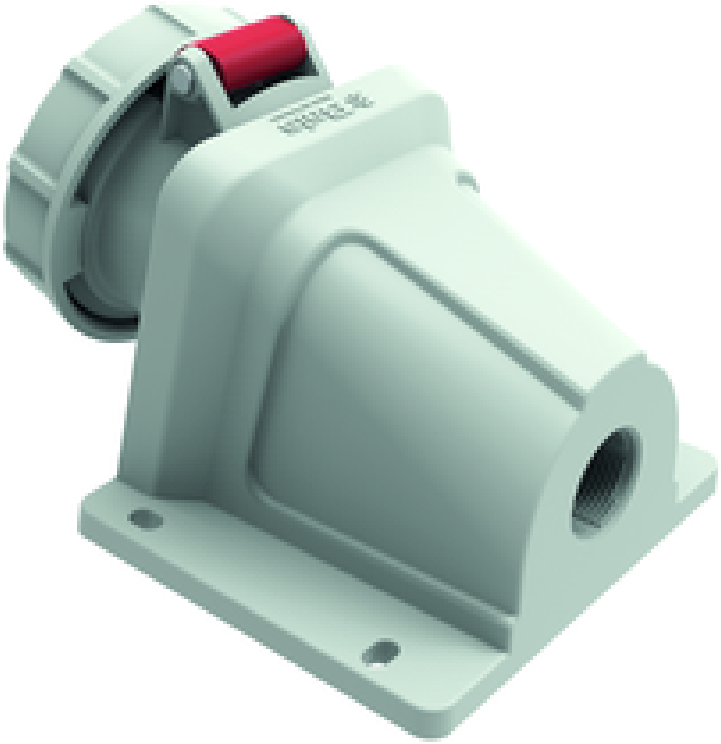

Bals Elektrotechnik (Schweiz) AG Aspstrasse 6, 8154 Oberglatt CH
phone: +41 (0) 41 220 80 40 / fax: +41 (0) 41 220 80 41 / email: team@bals.ch