Mechanisches Zubehör

BAM TG-IR-037-B
Bestellcode: BAM041L

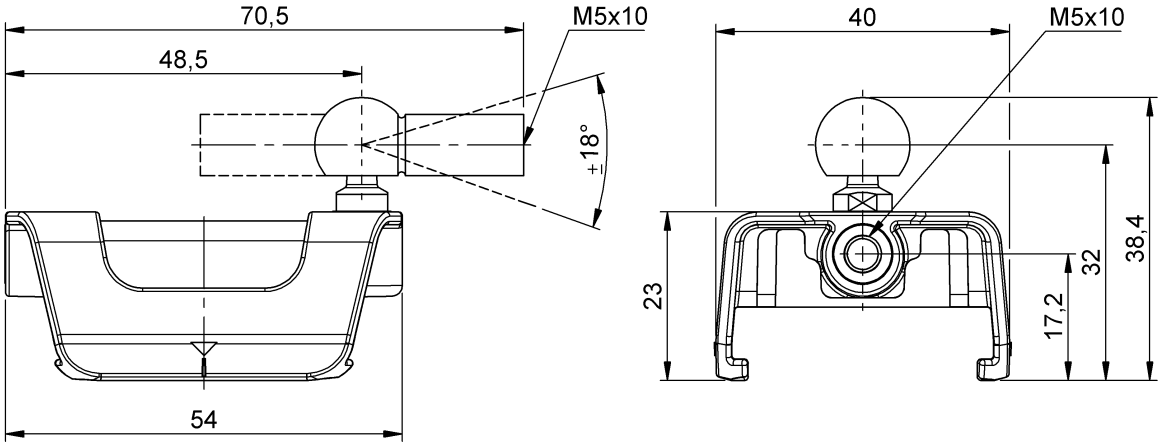

Allgemeine Merkmale

Funktionsprinzip	Geführtes Target mit Winkelgelenk
Verwendung	für BIR Inductive Rapid Positioning System

Mechanische Merkmale

Abmessung	40 x 23 x 54 mm
Befestigung	Winkelgelenk
Gewicht	44 g

Material

Gehäusematerial	PA 12-GF30 PA

Umgebungsbedingungen

Umgebungstemperatur	-40...85 °C