Datenblatt

Bestell-Nr.: 21692

Stecker QUICK-CONNECT TE Plus mit MULTI-GRIP Verschraubung

EAN/Stück	**4024941216920**
Ampere	**32A**
Polzahl	**4p (3P+PE)**
Uhrzeitstellung	**7h**
Spannung	**480 bis 500V**
Frequenz	**50 und 60Hz**
Schutzart	**IP44**
Kennfarbe	**schwarz RAL 9005**
Anschlußtechnik	**schraublose Federklemmtechnik mit Käfigzugfederklemmen**
Kontakt	**Kontaktträger aus hochwärmebeständigem Material, die Kontakte sind Messing vernickelt**
Gewicht/Stück	**0.259 KG**
Verpackungseinheit	**10 Stück**
Gehäusematerial	**Polyamid**

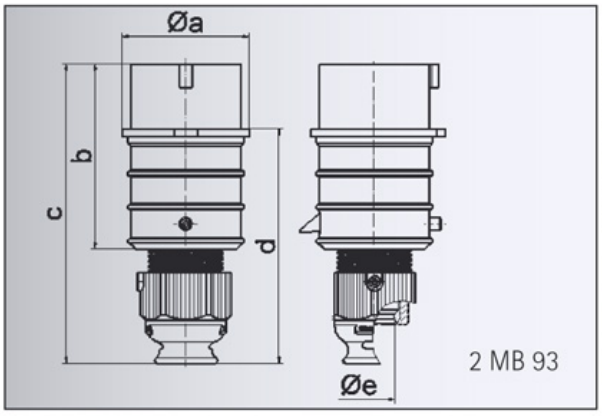

Ampere	16	16	16	32	32	32
Polzahl	3	4	5	3	4	5
a ø	51,0	57,5	65,0	66,0	66,0	72,0
b	95,0	95,0	97,0	118,0	118,0	117,0
c	145,0	145,0	152,0	178,0	178,0	181,0
d	109,0	109,0	116,0	133,0	133,0	135,5
e ø	18,0	18,0	21,0	23,0	23,0	27,0
Leiter mm² min	1	1	1	2,5	2,5	2,5
Leiter mm² max	2,5	2,5	2,5	6	6	6

Bals Elektrotechnik GmbH & Co. KG
D-57399 Kirchhundem - Albaum
phone: +49(0)2723/771-0 fax: +49(0)2723/771-177
email: info@bals.com www.bals.com

date: 16.06.2014