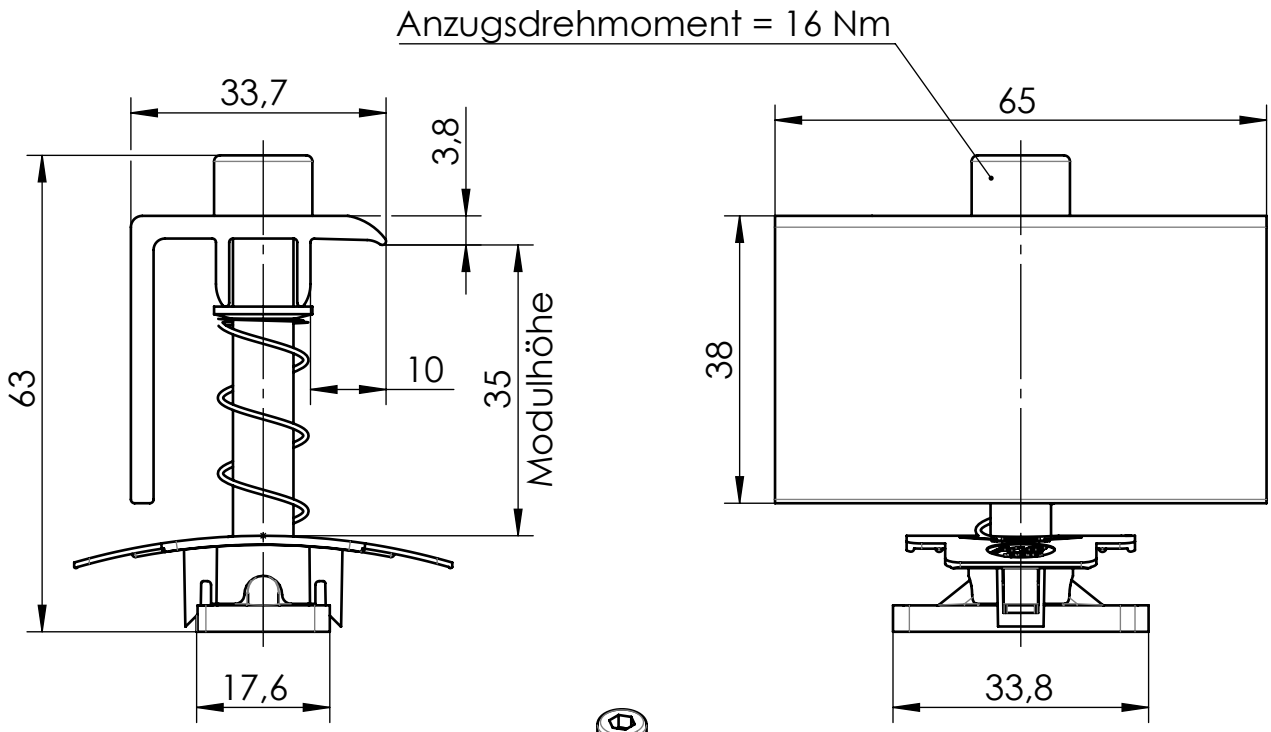

Isometrie
1 : 2

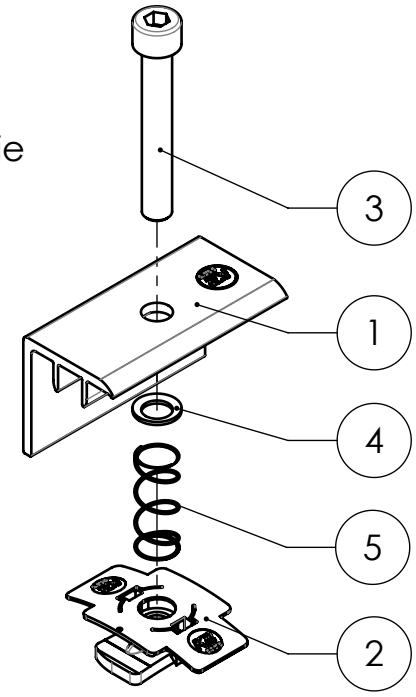

Pos.Nr.	Benennung	Material	Menge
1	XS Clamp EC 35 Solo	EN AW 6063 T66	1
2	MK2	TPC/ 1.4301	1
3	Zylinderkopfschraube mit UKV ähn. ISO 4762 - M8x55	A2-70	1
4	Sicherungsscheibe M8	A2-70	1
5	MC/EC Feder 45-48 mm	1.4310 (X10CrNi18-8)	1

K2 Systems GmbH
Haldenstr. 1
71272 Renningen
Deutschland
+49 7159 42059-0

Benennung:

Datenblatt
XS Clamp EC Set 35

	Name	Datum	Material:		Art.-Nr.:	2004612	A4
Erstellt	M.Schuler	11.11.2024	siehe Tabelle				
Freigegeben	V. Schütz	11.11.2024	Oberfläche: -		Zng.-Nr.:	03-231-00	Alle Maße in mm
Letzte Änd.			Gewicht: 88.3 g/Stk	Maßstab: 1:1			Blatt 1 von 1

Diese Zeichnung ist Eigentum der K2 Systems GmbH. Sie ist urheberrechtlich geschützt und darf nur mit ausdrücklicher Genehmigung vervielfältigt oder an Dritte weitergegeben werden!