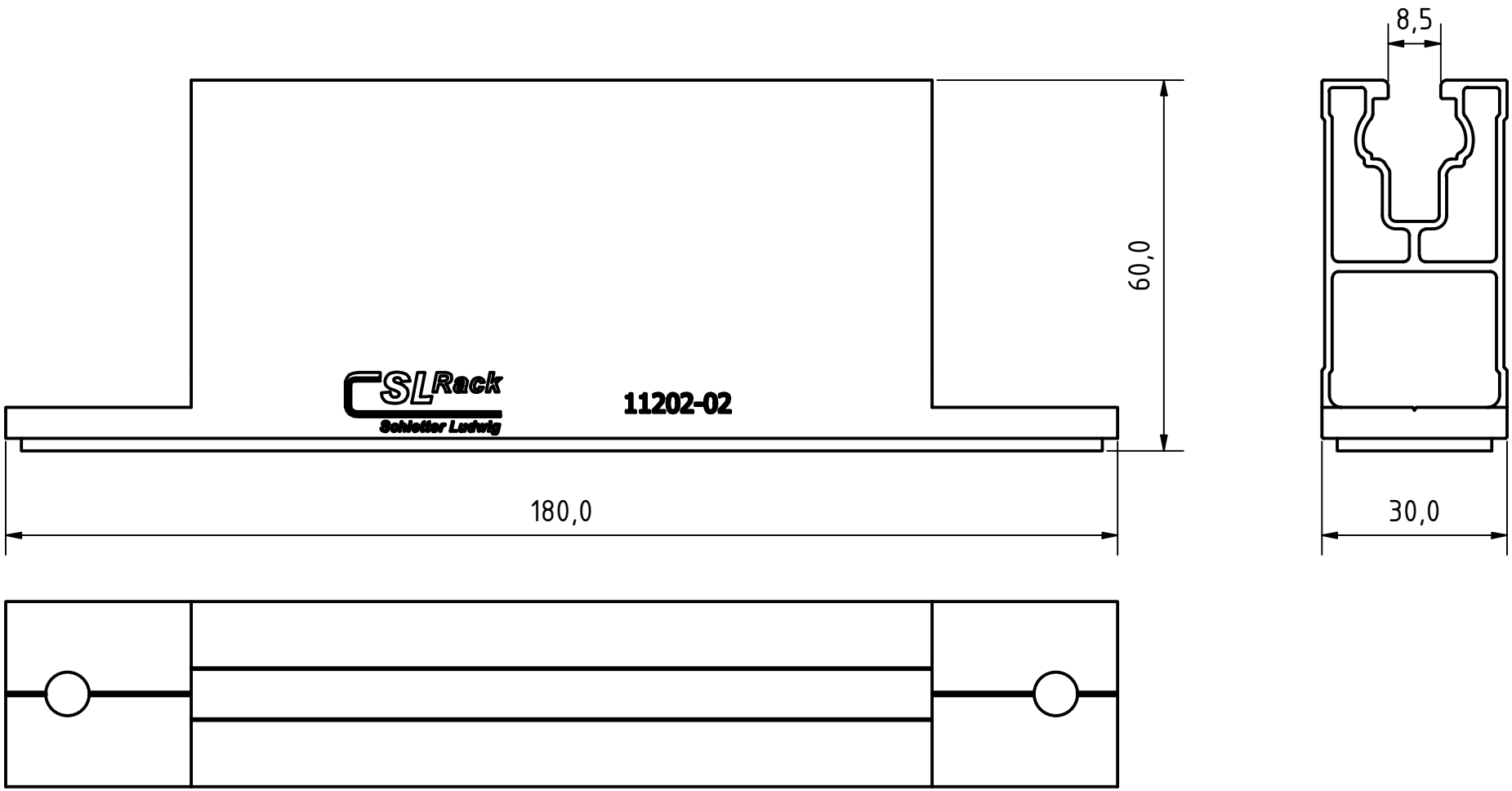


Alle Rechte vorbehalten. Vervielfältigungen jeder Art nur unter ausdrücklicher, schriftlicher Zustimmung der Fa: SL Rack GmbH

SLRack Schletter Ludwig

Besonderheiten:

| | |
|---|---|
| Werkzeugnummer: | Bereich: 73071,570 mm^2 |
| Gewicht: 0,1723 kg | kg/m: |
| Dichte: 2,4774 g/cm^3 | Volumen: 69564,970 mm^3 |

| Status | Änderungen | Datum | Name |
|---|---|---|---|
| | | | |
| | | | |
| | | | |
| | | | |

Material:

Maßstab: 1 : 1

| | Datum | Name |
|---|---|---|
| Gezeichnet | 28.06.2024 | BisaJa |
| Kontrolliert | 12.08.2024 | AltmAn |
| Freigegeben | 12.08.2024 | BaueGe |

Oberflächenangabe:

Toleranzangaben:

Projektionsmethode:

Konstruktionsstatus:

Kunde:

Information:

Vorgangsnummer:

Information:

Bezeichnung/Kommentar/Projekt:

Trapez 5 - 60

Schrägdach (Well-,Trapez-,Ziegelausf.)

Zulieferer:

Artikelnummer:
11202-02

1

A4

Speicherpfad: