LED Twin-Stick 2

E357085
c UL us LISTED
47PP
Portable Cabinet LED Luminaire

IP 20

LED

24 V DC

W max. 4,4 W

L70/B10 ≥ 60.000 h

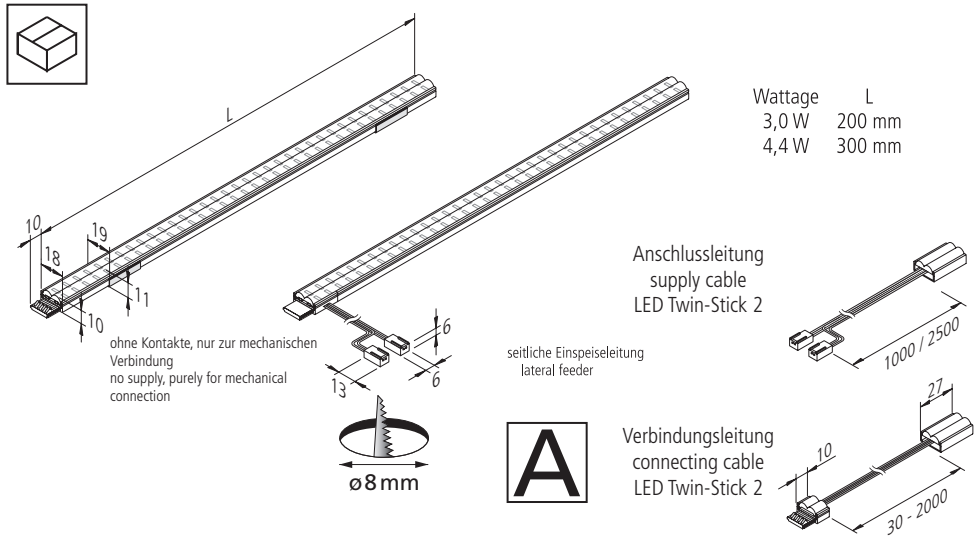

Wattage	L
3,0 W	200 mm
4,4 W	300 mm

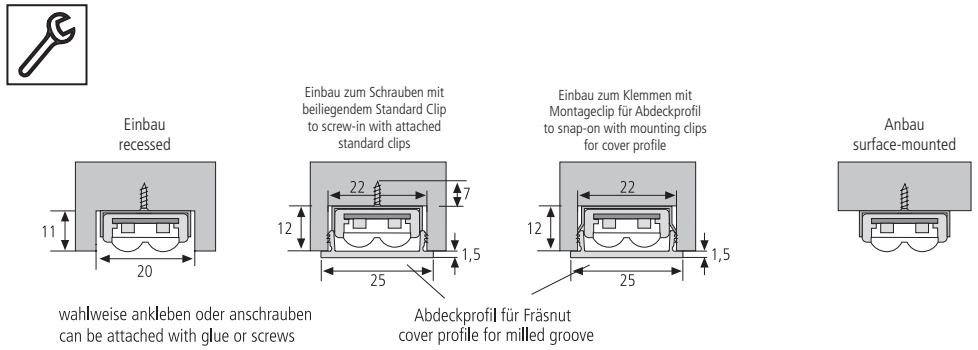

22601022103 11.01.2021

Montage- und Bedienungsanleitung

Hera LED Linienleuchte
Typ LED Twin-Stick 2

Bestimmungsgemäße Verwendung

Steckbarer LED Stab ohne Dunkelzonen mit seitlicher Einspeisung für unendliche Lichtbänder. Als Möbelleuchte gemäß VDE 0710 Teil 14/04.82 zum Einbau in Möbel zugelassen.

1. **Beim Austausch von defekten Teilen dürfen nur Originalteile verwendet werden.**
2. **Alle Steckverbindungen immer bis zum Anschlag einführen.**
3. **Die Lichtquelle dieser Leuchte ist nicht ersetzbar; wenn die Lichtquelle ihr Lebensdauerende erreicht hat, ist die gesamte Leuchte zu ersetzen.**
4. **Die Leuchte nicht demontieren da das Licht der Leuchtdioden das menschliche Auge verletzen kann.**
5. **Anschluß nur an spezielle LED - Konverter Hera Typ LED 24/...W mit konstanter Ausgangsspannung 24 V DC und max. 75 W Ausgangsleistung, max. 36 W bzw. 2,4 m pro Anschlussleitung**
6. **Ab 18 W pro Lichtband müssen beide Anschlussstecker verwendet werden.**
7. **Werden andere als die angegebenen LED - Konverter eingesetzt, übernimmt Hera keine Gewährleistung.**
8. **Die Leuchte ist mit Hera-Dimmern (PWM-Dimmer) dimmbar.**

erhältliches Zubehör:

1. Anschlussleitung LED Twin-Stick 2
2. Verbindungsleitung LED Twin-Stick 2

Entsorgen Sie elektrische Geräte nicht im Hausmüll, nutzen Sie die Sammelstellen in Ihrer Gemeinde. Wenn Sie das Gerät durch ein neues ersetzen, ist der Verkäufer gesetzlich verpflichtet, das alte mindestens kostenlos zur Entsorgung entgegenzunehmen.

Nachdruck auch auszugsweise verboten.
Erklärung der Symbole: http://www.hera-online.de/de/fachliches.html

Assembly and operating Instructions

Hera LED Linear Luminaire
Type LED Twin-Stick 2

Intended use

Plug-in LED stick without dark zones with side-connection for continues strip lighting. Approved as a furniture luminaire in accordance with VDE 0710 part 14/04.82 for installation in furniture.

1. **Faulty parts should only be replaced with original parts.**
2. **Always fully insert all plug connections.**
3. **The light source of this luminaire is not replaceable; when the light source reaches its end of life the whole luminaire must be replaced.**
4. **Do not disassemble the luminaire as the light diode can cause damage to the eyes.**
5. **For use with Hera 24 V Class 2 LED drivers: StickPS24/30, StickPS24/75, max. 75 W output power**
6. **Total number of units that may be interconnected is dependent on total wattage, where the total wattage does not exceed 36 watts (or 2,4 m per supply cable). To determine the total wattage, add the marked wattage of the individual luminaires.**
7. **Use both supply plugs from a total lamp wattage of maximum 18 W in one lighting row.**
8. **Suitable for Under Cabinet Mounting**
9. **CAUTION – To prevent the risk of fire, install in an open compartment or in a closed compartment where the closed compartment provides at least 527 cubic inches per watt.**
10. **Hera grants no warranty when other LED converters as the prescribed converters are used.**
11. **The luminaire is dimmable with Hera Dimmer Switch (PWM Dimmer Switch).**

available accessories:

1. supply cable LED Twin-Stick 2
2. connecting cable LED Twin-Stick 2

Do not dispose of electrical appliances in household waste, use separate collection facilities. When replacing old appliances with new ones, the retailer is obliged by law to accept to take back your old appliance for disposal free of charge.

Reproduction of this document in whole or part is forbidden.
Explanation of the Symbols: http://www.hera-online.de/en/technical-information.html

Hera®
Hera GmbH & Co. KG
Dieselstraße 9
32130 Enger / Germany