Für Umgebungstemperaturen bis 120° C,

kompakter LED Hochtemperaturleuchte aus Aluminiumdruckguss,

Reflektor aus hochreinem Aluminium,

Gehäusefarbe schwarz,

passive Kühlung,

ESG Abdeckung,

Schutzart IP 67,

Schlagfestigkeit IK 07,

für den zuverlässigen Betrieb bei höheren Umgebungstemperaturen bis 120° C,

Leistungsaufnahme 70 W / 90 W / 120 W,

externer Treiber mit 10m Anschlusskabel,

externe Treiberinstallation nicht in Umgebungsbereichen mit Temperaturen > 60°C,

Made in Europe.

IP 67 IK 07 D RoHS 2002/95/EG

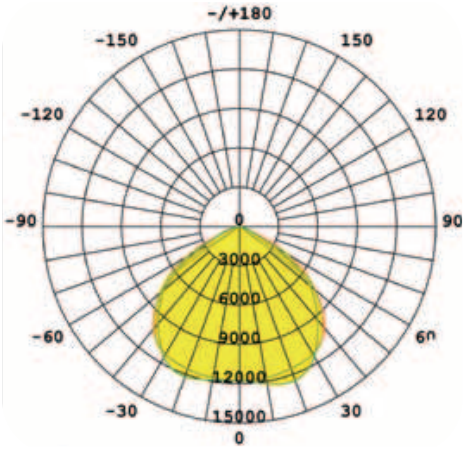

Lichtverteilung HT-MIDI 70/180

Produktabmessungen	B 270 x H 220 x T 157 mm
Leistungsaufnahme	70 W / 90 W / 120 W
LED Typ	Nichia
Lebensdauer	50.000 h (bei Ta 70°) 37.000 h (bei Ta 90°) 29.000 h (bei Ta 120°)
Lichtstromerhalt	L80 B10
Energieverbrauch	70 kWh / 1.000 h 90 kWh / 1.000 h 120 kWh / 1.000 h
Input	230 VAC, 50 Hz
Treiber	extern, Treiber mit 10m Anschlusskabel
Leistungsfaktor	> 0,98
Dimmverfahren	-

Schaltzyklen	1.000.000
Zündzeit	< 1 Sek.
Anlaufzeit	-
Schutzart	IP 67
Schlagfestigkeit	IK 07
Schutzklasse	I
Produktfarbe	schwarz
Produktmaterial	Aluminiumdruckguss
Produktgewicht	6.800 g 13.600 g (2er Set) 20.400 g (3er Set) 27.200 g (4er Set)
VPE	1
Umgebungstemperaturbereich	-20 bis +120 °C
Garantie	60 Monate*

* bei einer durchschnittlichen Einsatzzeit von 4.500 Stunden p.a.

Kurzbezeichnung	Art.-Nr.	Farbtem-peratur	CRI	Umgebungstem-peraturbereich	Gesamt-lichtstrom	Halbwerts-winkel	Optik	Leistungs-aufnahme	Lichtaus-beute	EEK.
HT-MIDI-120-70-757-110	18275	5.700 K	Ra >70	120°C	9.000 lm	110°	ESG, klar	70 W	129 lm/W	D
HT-MIDI-120-70-757-110 2er Set	18276	5.700 K	Ra >70	120°C	18.000 lm	110°	ESG, klar	140 W	129 lm/W	D
HT-MIDI-120-70-757-110 3er Set	18277	5.700 K	Ra >70	120°C	27.000 lm	110°	ESG, klar	210 W	129 lm/W	D
HT-MIDI-120-70-757-110 4er Set	18278	5.700 K	Ra >70	120°C	36.000 lm	110°	ESG, klar	280 W	129 lm/W	D
HT-MIDI-120-90-757-110	18279	5.700 K	Ra >70	120°C	11.850 lm	110°	ESG, klar	90 W	132 lm/W	D
HT-MIDI-120-90-757-110 2er Set	18280	5.700 K	Ra >70	120°C	23.700 lm	110°	ESG, klar	180 W	132 lm/W	D
HT-MIDI-120-90-757-110 3er Set	18281	5.700 K	Ra >70	120°C	35.550 lm	110°	ESG, klar	270 W	132 lm/W	D
HT-MIDI-120-90-757-110 4er Set	18282	5.700 K	Ra >70	120°C	47.400 lm	110°	ESG, klar	360 W	132 lm/W	D
HT-MIDI-90-120-757-110	18295	5.700 K	Ra >70	90°C	15.000 lm	110°	ESG, klar	120 W	125 lm/W	D
HT-MIDI-90-120-757-110 2er Set	18296	5.700 K	Ra >70	90°C	30.000 lm	110°	ESG, klar	240 W	125 lm/W	D
HT-MIDI-90-120-757-110 3er Set	18297	5.700 K	Ra >70	90°C	45.000 lm	110°	ESG, klar	360 W	125 lm/W	D
HT-MIDI-90-120-757-110 4er Set	18298	5.700 K	Ra >70	90°C	60.000 lm	110°	ESG, klar	480 W	125 lm/W	D

Dimmverfahren DALI auf Anfrage

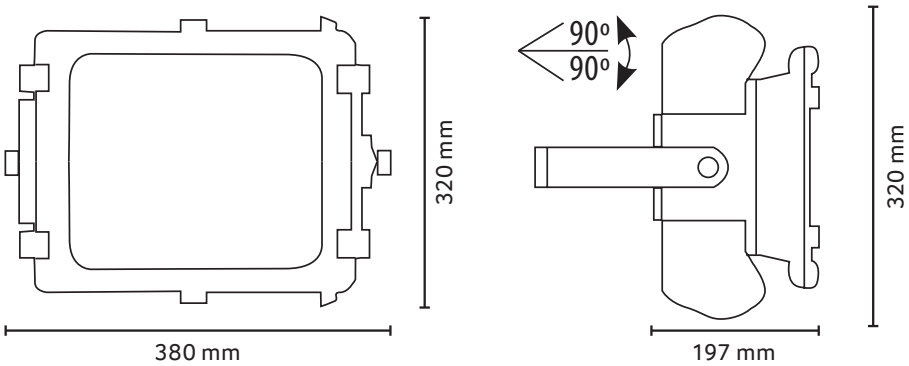

Abmessungen Leuchte

BEMESSUNGSWERTE

Bemessungs-leistungsaufnahme	70 W 90 W
Bemessungs-umgebungstemperatur	90° C 120° C
Bemessungslichtstromerhalt 120° C Bemessungslichtstromerhalt 90° C	≥ 0,80 ≥ 0,80
Bemessungslebensdauerfaktor	≥ 0,90
Bemessungslebensdauer	50.000 h

LIEFERUMFANG

1. aba**light** LED HT-MIDI
2. Montagebügel
3. Anschlussleitung10 m, Treiberbox extern
4. Installations- und Betriebsanleitung.

ARTIKELHINWEIS

Die Varianten unserer LED Hochtemperaturleuchten sind geeignet für den Einsatz in Unternehmen der Lebensmittel- und Getränkeindustrie, die nach IFS Vers. 6 und/oder BRC Global Standard Food Vers. 7 zertifiziert sind.

abalight lichtinnovationen