DL ROUND MIDI

Artikelnummer 3108962

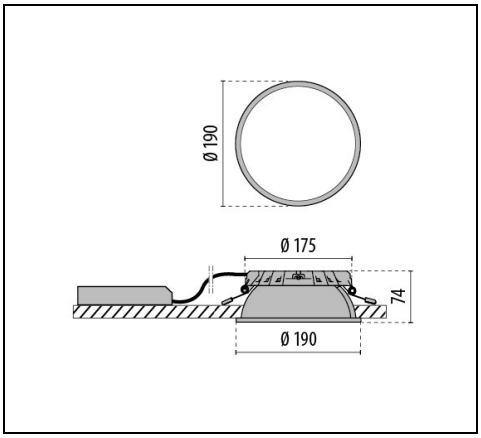

IP 20 | IP 20 IP 44 | CLASS I | CRI 90 | DALI

Beschreibung

Einbau, modulares, LED-Downlight für den Innenbereich, bestehend aus:
- LED-Modul, Aluminium-Druckguss-Kühlkörper, Reflektor mit integriertem Blendring, Diffusor und externer Versorgungseinheit
- Alle Komponenten sind nachträglich und werkzeuglos austauschbar
- Integrierter Diffusor mit optimaler Streuung für eine sehr hohe Gleichmäßigkeit
- Hochwertiges Thermomanagement durch Aluminium-Druckguss-Kühlkörper mit FAST „Flexible Air Stream Technology“
- Leuchte inklusive Konverter
- DALI dimmbar
- Geeignet für Deckenplattenstärken von 1-25 mm
- Einfache, werkzeuglose Montage

Zusatzausstattung:
- Hochglänzender modularer Radialraster-Reflektor mit integriertem Blendrahmen aus metallisiertem ABS-Spritzguss mit lichtdichter Anbindung an LED-Modul
- Reflektor mit integriertem Blendring aus ABS-Spritzguss in weiß mit lichtdichter Anbindung an LED-Modul und mattierter Kunststoffscheibe (IP54)

Um die ständige Aktualisierung unserer Produkte zu fördern, behält sich PERFORMANCE iN LIGHTING das Recht vor, Änderungen ohne vorherige Ankündigung vorzunehmen. Daher wird immer empfohlen, die neueste Version zu lesen, die auf der Website www.performanceinlighting.com veröffentlicht ist. Gelieferte Lumenleistungen und Stromverbrauch, einschließlich Verluste, unterliegen einer Toleranz von +/-7 %. Wenn nicht anders angegeben, gelten die Werte für eine Umgebungstemperatur von 25°C. Die Garantiebedingungen sind unter https://www.performanceinlighting.com/qr/company/led-warranty

For information:
PERFORMANCE iN LIGHTING GmbH
Stapelner Str. 1+3
38644 Goslar - Germany
Tel. +49 (0) 5321 3777 0

info.de@pil.lighting
www.performanceinlighting.com

Produktdaten

ETIM-Gruppe:	EG000027	**ETIM-Klasse:**	EC001744

Allgemeine Eigenschaften

Fassung:	LED	**Leuchtmittel:**	LED
LED-Nennlichtstrom [lm]:	1400	**Leuchtenlichtstrom [lm]:**	1180
Leistung [W]:	9 W	**Lichtausbeute [lm/W]:**	131
CRI:	90	**Farbtemperatur [K]:**	3000
Farbe / Veredelung:	SL-10 / Silber / Strukturiert	**Schutzart IP:**	IP20
IP über/unter der Decke:	IP20/IP44	**Schlagfestigkeit / Schlagenergie:**	IK07 2J xx5
Schutzklasse:	I	**Optik:**	C/EW - Runde extrabreite
Abstrahlwinkel:	2 x 41°	**Nettogewicht [kg]:**	0.723
Gesamte Durchmesser [mm]:	190	**Gesamte Höhe [mm]:**	74
Ausschnitts-Durchmesser [mm]:	Ø 175	**Mindesteinbautiefe [mm]:**	80

Mechanische Eigenschaften

Bauform:	Rund 150 ≤ x ≤ 300 mm	**Gehäusematerial:**	Aluminium
Diffusormaterial:	Opal plastic	**Glühfadentest [°C]:**	650 °C

Elektrische Eigenschaften

Spannungsart:	AC/DC	**Eingangsspannung [V AC]:**	220/240
Eingangsfrequenz [Hz]:	0/50/60	**Leistungsfaktor / COS Φ:**	>0.9
Eingangsspannung [V DC]:	176/280	**Einschaltstrom [A/µs]:**	18 / 140
C10 1.5 mm²:	36	**C16 2.5 mm²:**	60
B10 1.5 mm²:	22	**B16 2.5 mm²:**	36

Installation

Anwendungsbereich:	Innenbeleuchtung	**Montageart:**	Downlights und Strahler
Min. Umgebungstemperatur [°C]:	10	**Max. Umgebungstemperatur [°C]:**	40

Lichteigenschaften

MacAdam:	3	**Lumen maintenance:**	L80B10@50000h
Verteilung der Lichtemission:	Direct	**UGR max.:**	20.1

Um die ständige Aktualisierung unserer Produkte zu fördern, behält sich PERFORMANCE iN LIGHTING das Recht vor, Änderungen ohne vorherige Ankündigung vorzunehmen. Daher wird immer empfohlen, die neueste Version zu lesen, die auf der Website www.performanceinlighting.com veröffentlicht ist. Gelieferte Lumenleistungen und Stromverbrauch, einschließlich Verluste, unterliegen einer Toleranz von +/-7 %. Wenn nicht anders angegeben, gelten die Werte für eine Umgebungstemperatur von 25°C. Die Garantiebedingungen sind unter https://www.performanceinlighting.com/qr/company/led-warranty

For information:
PERFORMANCE iN LIGHTING GmbH
Stapelner Str. 1+3
38644 Goslar - Germany
Tel. +49 (0) 5321 3777 0

info.de@pil.lighting
www.performanceinlighting.com

Photometrische Daten

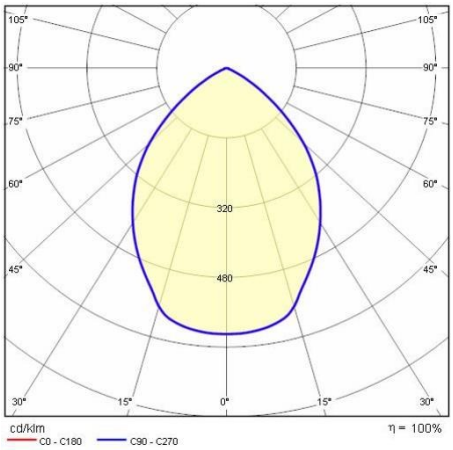

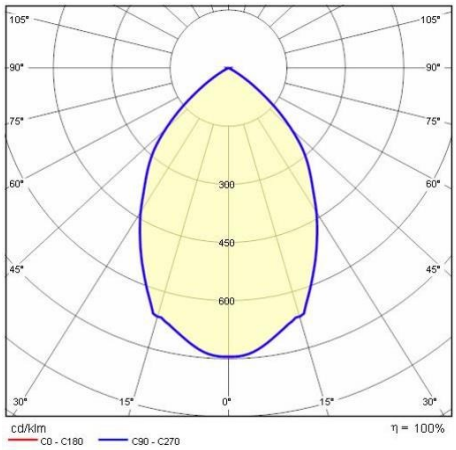

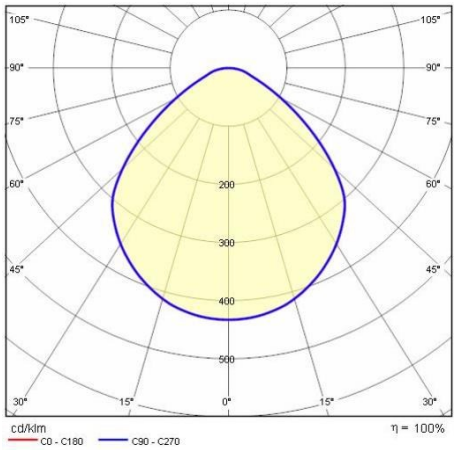

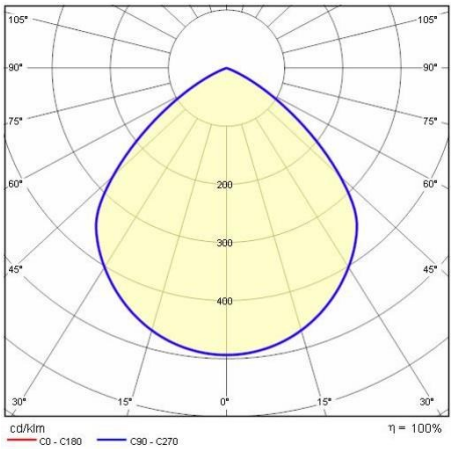

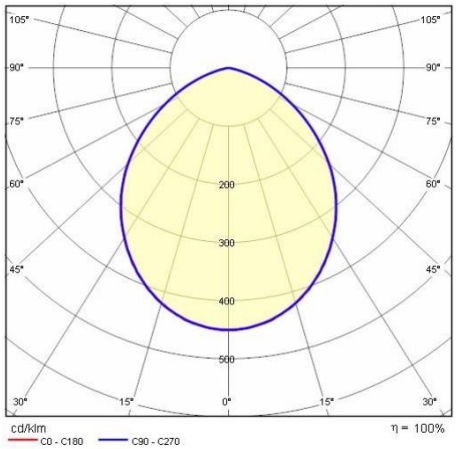

Optionales Zubehör

DL ROUND MIDI

3109006

Weißer Reflektor DL ROUND MIDI

3109007

Schwarzer Reflektor DL ROUND MIDI

Um die ständige Aktualisierung unserer Produkte zu fördern, behält sich PERFORMANCE iN LIGHTING das Recht vor, Änderungen ohne vorherige Ankündigung vorzunehmen. Daher wird immer empfohlen, die neueste Version zu lesen, die auf der Website www.performanceinlighting.com veröffentlicht ist. Gelieferte Lumenleistungen und Stromverbrauch, einschließlich Verluste, unterliegen einer Toleranz von +/-7 %. Wenn nicht anders angegeben, gelten die Werte für eine Umgebungstemperatur von 25°C. Die Garantiebedingungen sind unter https://www.performanceinlighting.com/qr/company/led-warranty

For information:
PERFORMANCE iN LIGHTING GmbH
Stapelner Str. 1+3
38644 Goslar - Germany
Tel. +49 (0) 5321 3777 0

info.de@pil.lighting
www.performanceinlighting.com

3109008

Radialspiegelraster DL ROUND MIDI

3109009

Mattierte Kunststoffscheibe (IP54) DL ROUND MIDI

Um die ständige Aktualisierung unserer Produkte zu fördern, behält sich PERFORMANCE iN LIGHTING das Recht vor, Änderungen ohne vorherige Ankündigung vorzunehmen. Daher wird immer empfohlen, die neueste Version zu lesen, die auf der Website www.performanceinlighting.com veröffentlicht ist. Gelieferte Lumenleistungen und Stromverbrauch, einschließlich Verluste, unterliegen einer Toleranz von +/-7 %. Wenn nicht anders angegeben, gelten die Werte für eine Umgebungstemperatur von 25°C. Die Garantiebedingungen sind unter https://www.performanceinlighting.com/qr/company/led-warranty

For information:
PERFORMANCE iN LIGHTING GmbH
Stapelner Str. 1+3
38644 Goslar - Germany
Tel. +49 (0) 5321 3777 0

info.de@pil.lighting
www.performanceinlighting.com