Produktinformation Publisca P1-AB2L/3200-730 4G1S ETDD
TOC: 6636351

Leuchtentyp
Dekorative Mastaufsatzleuchte mit planer Abdeckscheibe, Mastaufsatz parabolförmig.

Anwendungsbereiche
Sammelstraßen, Anliegerstraßen, verkehrsberuhigte Straßen, Fußgängerzonen, Wege in Park- und Grünanlagen, Wohnanlagen, Treppen, Zugänge, Parkplätze.

Montagearten
Mastaufsatzleuchte für Mastzopf Ø 76 mm, Die Mastbefestigung erfolgt mit zwei Befestigungsschrauben nach EN 60598-2-3 aus Edelstahl. Mittels separat zu bestellender Reduzierstücke auch zur Montage an Masten mit Zopf Ø 60 mm geeignet.

Optisches System
Optisches System in Multi-Lens-Technologie (MLT) ausgeführt. Bestehend aus hocheffizienten, UV- und temperaturbeständigen Linsensystemen. Mit asymmetrisch breit strahlender Lichtstärkeverteilung. Optimiert für eine horizontale Ausrichtung des Leuchtenkörpers. Zur flexiblen Anpassung an kundenspezifische Beleuchtungsaufgaben stehen weitere Abstrahlcharakteristiken zur Verfügung. Nachträglich ist der Einbau einer rückseitigen Abschirmung als separat zu bestellendes Zubehör möglich.

LED-System
Mit 4 LED-Modulen. LED-Modul bestehend aus vier LEDs, inklusive optischem System. Leuchtenlichtstrom 3200 lm, Anschlussleistung 39 W, Lichtausbeute der Leuchte 82 lm/W. Lichtfarbe warmweiß, Farbtemperatur 3000 K, Farbwiedergabeindex Ra > 70. Lebensdauer L_{80} (t_q 25 °C) = 100.000 h.

Leuchtenkörper
Leuchtenkörper aus Aluminium-Druckguss. Farbe anthrazit, ähnlich DB 703. Weitere Farbvarianten nach RAL oder DB Farbcode möglich. Neigungswinkel einstellbar Einstellung in 10°-Schritten zwischen 0° und 90° arretierbar. Abschlussscheibe aus wärmebehandeltem Einscheiben-Sicherheitsglas (ESG-H). Abschlussscheibe im Leuchtenkörper eingedichtet. Entspiegelt, mit einem Transmissionsgrad von > 98 %.

Elektrischer Anschluss
Geräteträger mit allen elektrischen Komponenten und LED-Modulen als oberer Leuchtenabschluss montiert. Nach Lösen von vier Befestigungsschrauben aus V2A abnehmbar. Anschlussmodul im Mastaufsatzstück, frei zugänglich. Mit 4-poliger Anschlussklemme bis 2.5 mm² und isoliertem Stützpunkt für den Erdleiter. Mit Zugentlastung. Stoßspannungsfestigkeit 6 kV.

Elektrische Ausführung
Mit Betriebsgerät, digital dimmbar (DALI). Parametrierbares Vorschaltgerät mit Lichtstromkonstanthaltung (CLO). Anschlussleistung am Ende der Lebensdauer: 44 W.

Ausschreibungstext
Dekorative Mastaufsatzleuchte mit planer Abdeckscheibe, Mastaufsatz parabolförmig. Mastaufsatzleuchte für Mastzopf Ø 76 mm, Die Mastbefestigung erfolgt mit zwei Befestigungsschrauben nach EN 60598-2-3 aus Edelstahl. Mittels separat zu bestellender Reduzierstücke auch zur Montage an Masten mit Zopf Ø 60 mm geeignet. Optisches System in Multi-Lens-Technologie (MLT) ausgeführt. Bestehend aus hocheffizienten, UV- und temperaturbeständigen Linsensystemen. Mit asymmetrisch breit strahlender Lichtstärkeverteilung. Optimiert für eine horizontale Ausrichtung des Leuchtenkörpers. Zur flexiblen Anpassung an kundenspezifische Beleuchtungsaufgaben stehen weitere Abstrahlcharakteristiken zur Verfügung. Nachträglich ist der Einbau einer rückseitigen Abschirmung als separat zu bestellendes Zubehör möglich. Mit 4 LED-Modulen. LED-Modul bestehend aus vier LEDs, inklusive optischem System. Leuchtenlichtstrom 3200 lm, Anschlussleistung 39 W, Lichtausbeute der Leuchte 82 lm/W. Lichtfarbe warmweiß, Farbtemperatur 3000 K, Farbwiedergabeindex Ra > 70. Lebensdauer L_{80} (t_q 25 °C) = 100.000 h. Leuchtenkörper aus Aluminium-Druckguss. Farbe anthrazit, ähnlich DB 703. Weitere Farbvarianten nach RAL oder DB Farbcode möglich. Neigungswinkel einstellbar Einstellung in 10°-Schritten zwischen 0° und 90° arretierbar. Abschlussscheibe aus wärmebehandeltem Einscheiben-Sicherheitsglas (ESG-H). Abschlussscheibe im Leuchtenkörper eingedichtet. Entspiegelt, mit einem Transmissionsgrad von > 98 %. Schutzklasse II, Schutzart IP66. Geräteträger mit allen elektrischen Komponenten und LED-Modulen als oberer Leuchtenabschluss montiert. Nach Lösen von vier Befestigungsschrauben aus V2A abnehmbar. Anschlussmodul im Mastaufsatzstück, frei zugänglich. Mit 4-poliger Anschlussklemme bis 2.5 mm² und isoliertem Stützpunkt für den Erdleiter. Mit Zugentlastung. Stoßspannungsfestigkeit 6 kV. Mit Betriebsgerät, digital dimmbar (DALI). Parametrierbares Vorschaltgerät mit Lichtstromkonstanthaltung (CLO). Anschlussleistung am Ende der Lebensdauer: 44 W. Windangriffsfläche F_w = 0,161 m².

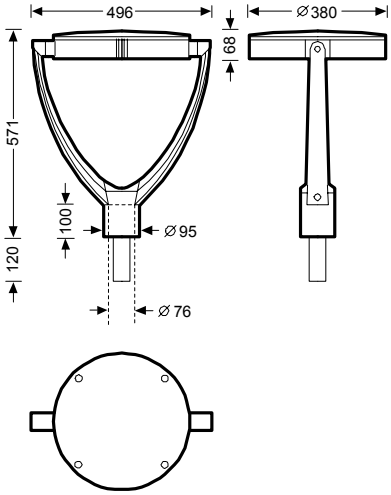

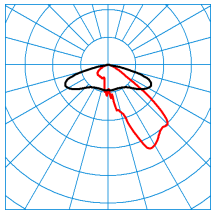

Datei TX047490

Farbe	**anthrazit DB 703 (···26)**
Gewicht	**9,0 kg**
Schlagfestigkeit	**6 J**
Schutzart	**IP66**
η_{LB}	**1,00**

BMUB FÖRDERUNG

Lieferbares Zubehör

TOC:	Artikel
6738300	Publisca ZP1D D580 26
6738400	Publisca ZP1D D680 26

Alle technischen Daten sowie Gewichts- und Maßangaben sind sorgfältig erstellt. Irrtum vorbehalten. Produktabbildungen sind beispielhaft und können vom Original abweichen. Änderungen, die dem Fortschritt dienen, behalten wir uns vor. © TRILUX GmbH & Co. KG 2016/10/21 APPR