Technisches Datenblatt

Reduzier-Dichteinsatz, metrisch

Artikelnummer: 2029560

Reduziert den Dichtbereich D der Kabelverschraubung V-TEC VM und V-TEC VM L

CR/NBR Kautschuk-Mischung

Stammdaten

Artikelnummer	2029560
Typ	107CR VM 12
Bezeichnung 1	Reduzierdichteinsatz
Bezeichnung 2	zu V-TEC VM
Hersteller	OBO
Dimension	M12
Farbe	schwarz
Werkstoff	Kautschuk-Mischung
Kleinste VK-Einheit	50
Mengeneinheit	Stück
Gewicht	0,05 kg
Gewichtseinheit	kg/100 St.
CO Fußabdruck (GWP) Cradle-to-Gate	0,0021 kg COe / 1 Stück

Technisches Datenblatt

Reduzier-Dichteinsatz, metrisch

Artikelnummer: 2029560

Abmessungen

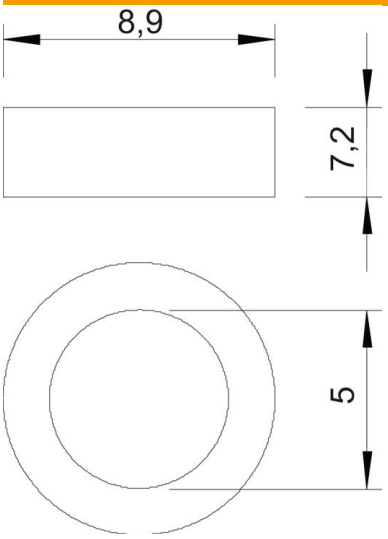

Maß D1	5 mm
Maß D2	8,9 mm
Maß H	7,2 mm

Technische Daten

Ausführung	sonstige
Ausführung	offen
Dichtbereich D max.	5 mm
Dichtbereich D min.	2 mm
Geeignet für Gewindemaß metrisch	12
Halogenfrei	nein
Innendurchmesser	5 mm
Schutzart	IP68