Technisches Datenblatt

Kabelleiterklemmstück KLL 52 FT

Artikelnummer: 6221071

Klemmstück zur Befestigung von Kabelleitern auf Stahlträgern.

St Stahl

FT tauchfeuerverzinkt

Stammdaten

Artikelnummer	6221071
Bezeichnung 1	Klemmstück
Bezeichnung 2	für Kabelleiter
Hersteller	OBO
Dimension	52x88x5
Farbe	zink
Werkstoff	Stahl
Oberfläche	tauchfeuerverzinkt
Oberflächennorm	DIN EN ISO 1461
Kleinste VK-Einheit	10
Mengeneinheit	Stück
Gewicht	21,4 kg
Gewichtseinheit	kg/100 St.

Technisches Datenblatt

Kabelleiterklemmstück KLL 52 FT

Artikelnummer: 6221071

Abmessungen

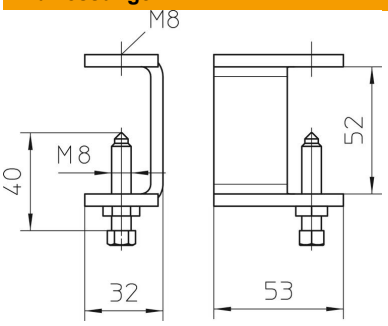

Höhe	52 mm