PPROCAM1.3
Bildverarbeitung – Kamera P3

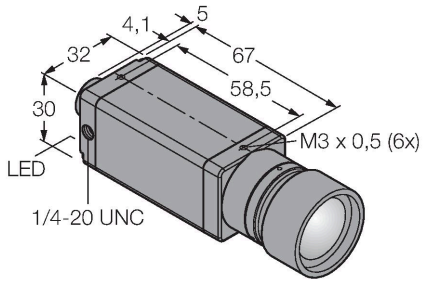

Merkmale

- Kompakte Kamera (separater Kontroller vom Typ PPROCTL… erforderlich)
- Schutzart IP20
- Objektiv ist separat erhältlich
- 2/3“ CMOS, 1280x1024 Pixel
- 256 Grauwerte

Anschlussbild

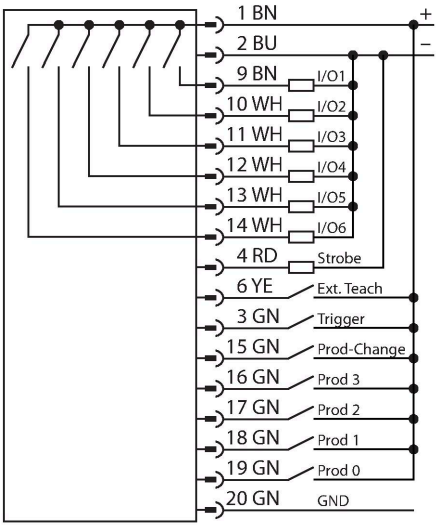

Technische Daten

Typ	PPROCAM1.3
Ident-No.	3076585
Kamera Daten	
Auflösung	1280 x 1024 Pixel
Brennweite	6 mm
Besondere Merkmale	Wash down
DC Bemessungsbetriebsstrom	≤ 550 mA
Kommunikationsprotokoll	EtherNet/IP Modbus TCP Modbus TCP PCCC RS232
Mechanische Daten	
Abmessungen	72 x 30 x 32 mm
Gehäusewerkstoff	Metall, AL
Umgebungstemperatur	0…+50 °C
Schutzart	IP20
Tests/Zulassungen	
Zulassungen	CE

Funktionsprinzip

Das Bildverarbeitungssystem PresencePLUS PRO besteht aus den beiden Komponenten kompakte Kamera und Auswerteeinheit in einem separaten Kontroller. Objektiv, externe/interne Beleuchtung und Verbindungskabel sind separat auszuwählen. Die lizenzfreie Software und Firmware Updates stehen kostenlos zum Download bereit unter: www.bannerengineering.com

Anschlusszubehör

Maßbild	Typ	Ident-No.
	PPC06	3062409
	PPC06RA	3070827