ER-AP 60 G

Kurzinformation

Aufputzventilator zur Entlüftung, Fördervolumen 61 m³/h, mit Grundlastschaltung

Einsatzbeispiele

Bad, Küche, Mehrfamilienhaus, Aufenthaltsraum, Esszimmer

Artikelnummer	0084.0153

Technische Daten

Ausführung	Grundlastschaltung
Fördervolumen	35 m³/h / 61 m³/h
Drehzahl	900 1/min / 1.250 1/min
Luftrichtung	Entlüftung
Drehzahlsteuerbar	–
Bemessungsspannung	230 V
Netzfrequenz	50 Hz
Leistungsaufnahme	11 W / 21 W
I_{Max}	0,13 A / 0,17 A
Schutzart	IP X5
Netzzuleitung	5 / 1,5 mm²
Einbauort	Wand / Decke
Einbauart	Aufputz
Systemart	dezentral
Material	Kunststoff
Farbe	verkehrsweiß, ähnlich RAL 9016
Gewicht	1,9 kg
Filterklasse	G2
Brandschutz	nein
Anschlussdurchmesser	75 mm / 80 mm
Breite	236 mm
Höhe	236 mm
Tiefe	217,5 mm
Fördermitteltemperatur bei I_{Max}	40 °C
Schalldruckpegel	33 dB(A) / 40 dB(A) (Angabe gemäß DIN 18017-3 bei einer äqivalenten Absorptionsfläche A_L = 10 m²)
Zulassungsnummer	Z-51.1-42
Verpackungseinheit	1 Stück
Sortiment	B

ER-AP 60 G

EAN	4012799841531

Schallleistungspegel im Oktavspektrum

	63 Hz	125 Hz	250 Hz	500 Hz	1 kHz	2 kHz	4 kHz	8 kHz	Gesamt
L_{WA7}, niedrig (dB(A))	–	–	–	–	–	–	–	–	37
L_{WA7}, hoch (dB(A))	–	–	–	–	–	–	–	–	43

L_{WA7} = Gehäuse- und Freiansaug-Schallleistungspegel in dB

Kennlinie

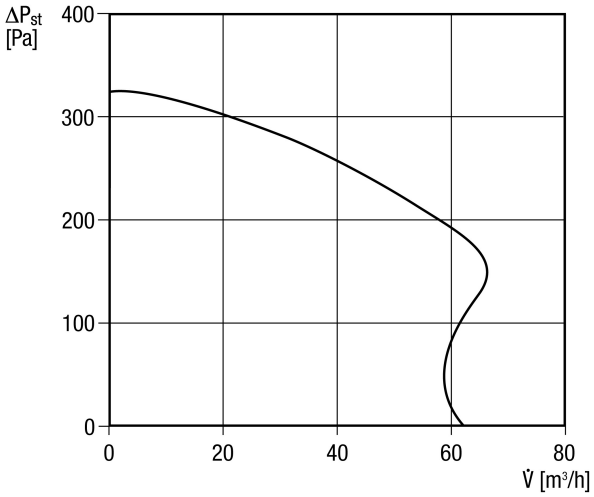

ER-AP 60 G
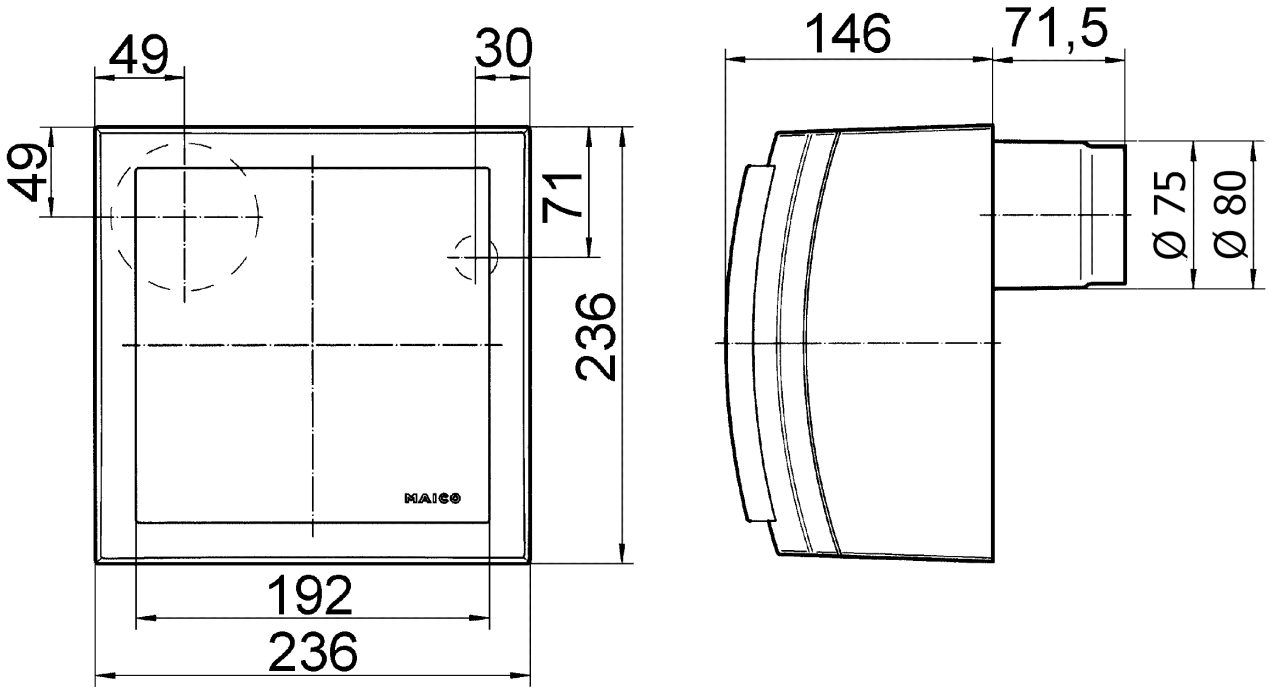
Maßzeichnung [mm]