DSK 50 EC

Kurzinformation

Schallgedämmter Radial-Kanalventilator, EC-Motor, Drehstrom, Kanalmaß 800 mm x 500 mm

Einsatzbeispiele

Gewerberaum, Arbeitsstätte, Ausstellungsraum, Produktionsstätte, Industriehalle

Artikelnummer	0086.0809

Technische Daten

Ausführung	schallgedämmt
Fördervolumen	9.800 m³/h
$Fördervolumen_{Nenn}$	4.950 m³/h (im opt. Wirkungsgrad)
Druck $p_{fs, Nenn}$	737 Pa (im opt. Wirkungsgrad)
Drehzahl n_{Nenn}	1.500 1/min (im opt. Wirkungsgrad)
Drehzahl	1.500 1/min
Drehzahlsteuerbar	✓
Bemessungsspannung	400 V
Netzfrequenz	50 Hz
Nennleistung	1.950 W
I_{Nenn}	2,8 A
Schutzart	IP 54
Wärmeklasse	F
Einbauort	Kanal
Einbaulage	beliebig
Material Gehäuse	Stahlblech, verzinkt
Gewicht	82,5 kg
Ventilator ausschwenkbar	✓
Kanalmaß	800 mm x 500 mm
Breite	880 mm
Höhe	540 mm
Tiefe	880 mm
Fördermitteltemperatur	-25 °C bis 40 °C
Verpackungseinheit	1 Stück
Sortiment	E
EAN	4012799868095

DSK 50 EC

Schallleistungspegel im Oktavspektrum

	63 Hz	125 Hz	250 Hz	500 Hz	1 kHz	2 kHz	4 kHz	8 kHz	Gesamt
L_{WA2}, S5 (dB(A))	–	56	63	59	58	55	49	41	66
L_{WA5}, S5 (dB(A))	–	55	66	70	69	68	62	53	75
L_{WA6}, S5 (dB(A))	–	70	80	82	85	82	76	66	89

L_{WA2} = Gehäuse-Schallleistungspegel in dB
L_{WA5} = Freiansaug-Schallleistungspegel in dB
L_{WA6} = Freiausblas-Schallleistungspegel in dB

Kennlinie

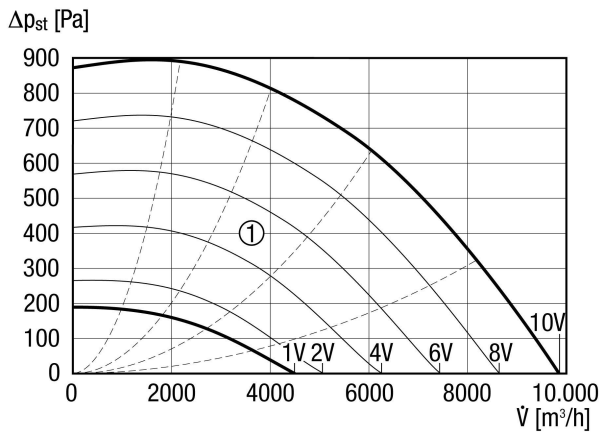

① Hilfskennlinien zu Steuerspannung 1 - 10 V

DSK 50 EC
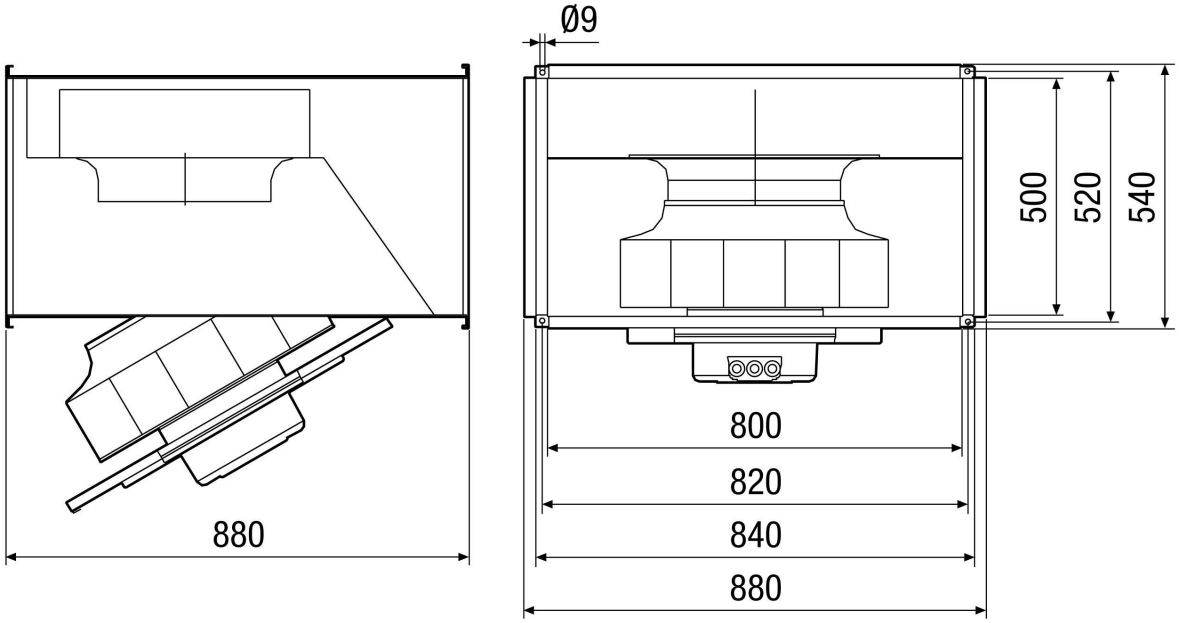
Maßzeichnung [mm]