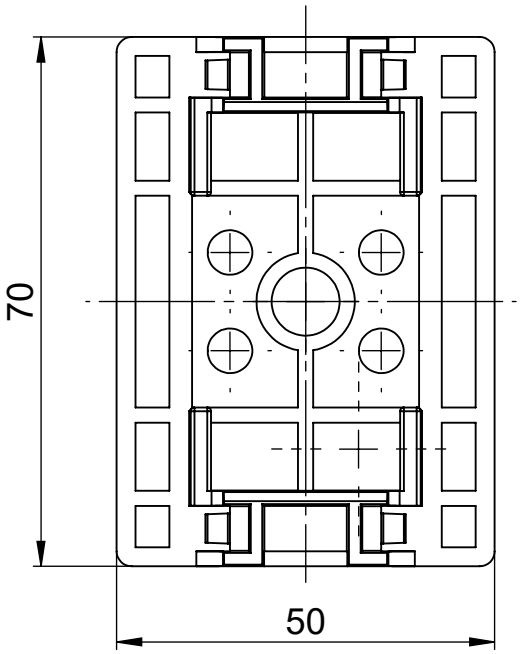

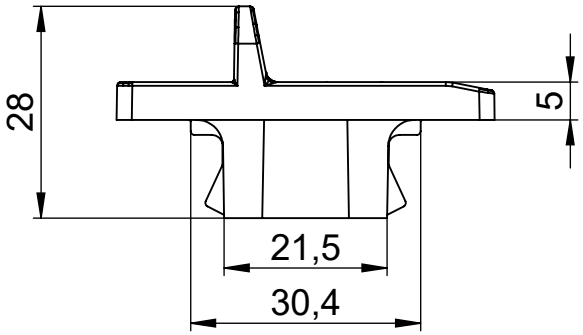

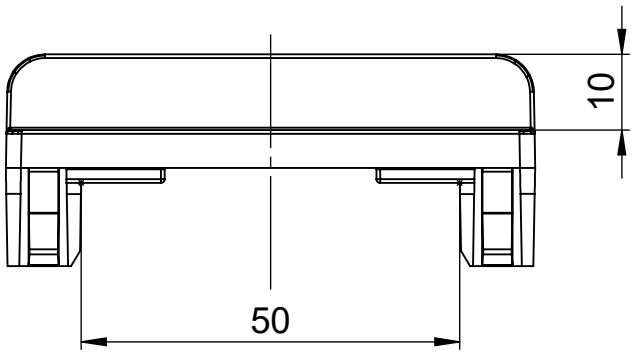

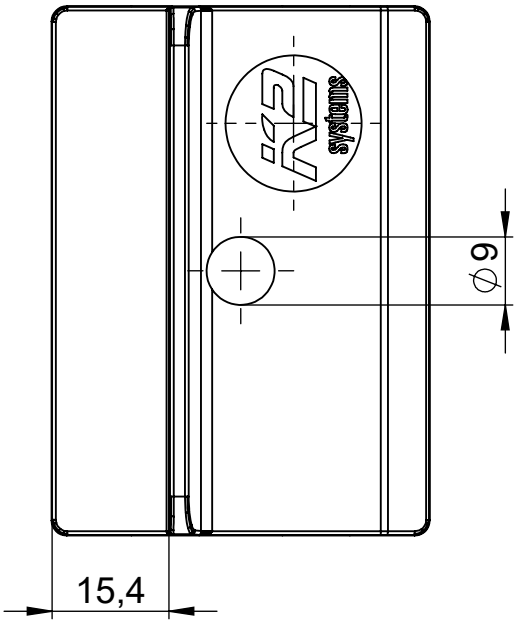

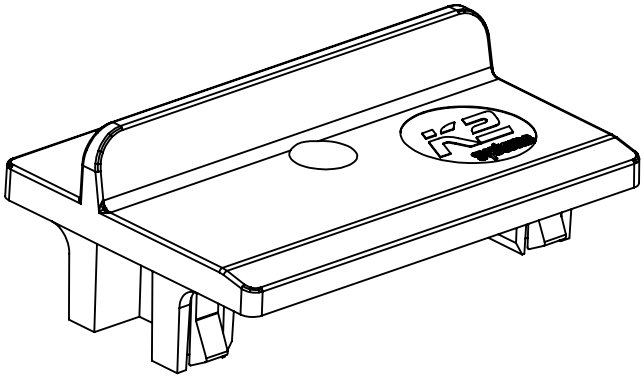

K2 Systems GmbH
Industriestr. 18
71272 Renningen
07159/42059-0

Benennnung:

Datenblatt AddOn

	Name	Datum	Material:	PA6.6-GF35	Art.-Nr.:	1005530	A4
Erstellt	Renz	06.09.2012					
Freigegeben	Seeg	06.09.2012	Oberfläche:	blank	Zng.-Nr.:	04-52-001	Alle Maße in mm
Letzte Änd.			Gewicht:	ca. 19 g	Maßstab: 1:1	Allgemeintoleranzen DIN ISO 2768m	Blatt 1 von 1

Diese Zeichnung ist Eigentum der K2 Systems GmbH. Sie ist urheberrechtlich geschützt und darf nur mit ausdrücklicher Genehmigung vervielfältigt oder an Dritte weitergegeben werden!