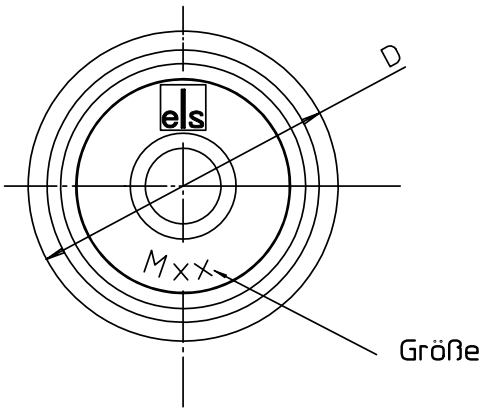

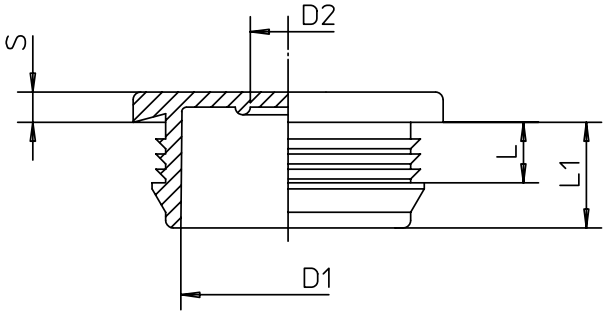

Pl-Nr.	Z.-Nr.	Größe	D	D1	D2 geschlossen	L	L1	S
231-440-01	T4-890-40	40	44,5	40	15	4	7,6	2,5
231-432-01	T4-890-32	32	36,5	29,4	10	4	7,1	2,5
231-425-01	T4-890-25	25	29,5	22,8	8	4	7,1	2,5
231-420-01	T4-890-20	20	24,5	18,2	7	4	7	2
231-416-01	T4-890-16	16	20,5	14,2	5	4	7	2

Schutzvermerk nach DIN 34 beachten!

(Verwendungsbereich)

(Zul.Abw.)

(Oberflaeche)

Massstab . Ohne Maßstab

(Gewicht)

(Werkstoff,Halbzeug)
(Rohteil-Nr)
(Modell- oder Gesenk-Nr) . PE grau

	Datum	Name
Bearb.	19.09.2000	HDo
Gepr.	19.09.2000	WSi
Norm		
Vers.		

(Benennung)

Verschlussstopfen
metrisch

spelsberg

(Zeichnungsnummer)
M-Vers-stopfen_metr

Blatt

Bl.

Zust.	Aenderung	Datum	Name

(Ursprung) .

(Ers.f.:) .